ULTIMA

Přehled základních výrobků pro stabilizaci provozní vody topných systémů

ULTIMA Q100

- Katodicko-anodický měřitelný multimetalový inhibitor koroze pro základní ochranu topných systémů
- Účinná ochrana před korozí všech kovových částí systému
- Vhodný pro všechny druhy kovů včetně hliníku
- Neutrální pH
- Ponechává se v systému, nevypouští se
- Použitelný i pro glykolové nemrznoucí směsi
- Koncentraci lze zkontrolovat pomocí testovací soupravy AVS 100
- Doporučujeme do systému nainstalovat filtr pro zachytávání vzniklých kalů
- Při absenci filtru hrozí riziko poškození oběhového čerpadla nebo výměníku kotle.
- U nedostatečně vyčištěných systémů mohou vzniknout v systému po nadávkování kaly

Antikorozní ochranná vrstva

	Q100 Basic	Q100 Basic Duo	Q100 Basic Quattro
Dávkování:	1 litr na **100 litrů** objemu systému	1 litr na **200 litrů** objemu systému	1 litr na **400 litrů** objemu systému

ULTIMA Q700

- Přípravek pro ochranu a čištění topného systému proti bakteriím. Přípravek slouží na čistění provozovaných topných systémů od bakterií
- Vytváří antibakteriální prostředí v podlahovém topení
- Nekorozivní, neoxidační
- Kompatibilní pro glykolové kapaliny
- Snadné a rychlé dávkování
- Při čištění je nutné ponechat v systému min 1 hod, doporučujeme během čištění cirkulovat
- Pro ochranu systému se ponechává se v systému, nevypouští se

Dávkování
1 litr na 300 litrů
objemu systému
(asi 1 litr na 1 000 metrů topení)

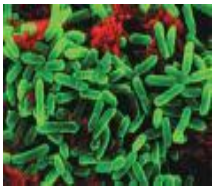

AV EQUEN s.r.o. | Sokolova 696/32, 619 00 Brno - Horní Heršpice
tel.: +420 775 775 432 | e-mail: info@avqn.com | **www.av-equen.cz**

ULTIMA Q803R

- Vysoce účinná čisticí směs pro odstraňování korozních nečistot a usazenin v topných a chladících systémech a ve výměnících zdrojů tepla / chladu
- Pomáhá obnovit cirkulaci systému
- Základní dávkování 1 : 100
- Po vyčištění propláchnout čistou vodou
- Vhodná pro běžně používané typy kovů včetně hliníko-křemičitých slitin
- Neutrální pH - není zapotřebí žádný neutralizační postup
- Nepoškozuje sklo a plasty
- Nepoužívat neředěný
- Během čištění doporučujeme instalovat mechanický magnetický filtr, pro filtraci uvolněných nečistot. Při absenci filtru hrozí riziko poškození oběhového čerpadla nebo výměníku kotle.

Dávkování
Min 1 %
dle množství nečistot

ULTIMA Q400

- Přípravek na čištění kalů a usazenin nových i provozovaných systémů
- Vhodné pro odstranění kalů a usazenin z provozovaných topných systémů
- Určeno pro odstranění pasivačních látek v nových systémech
- Lze použít pro čištění od nečistot glykolů v systémech chlazení a klimatizací
- Vhodný pro všechny druhy kovů včetně hliníku
- Přímá aplikace do systému, neředit
- Doba čistícího procesu min 1 týden, doporučujeme do 2–6 týdnů
- Nutná cirkulace
- Čištění lze za běžného provozu
- Během čištění doporučujeme instalovat mechanický magnetický filtr, pro filtraci
  uvolněných nečistot. Při absenci filtru hrozí riziko poškození oběhového čerpadla nebo výměníku kotle.

Dávkování
Základní dávkování 1 %
z objemu systému,
doporučená dávka 1,5–3 %
z objemu systému,
dle množství nečistot

Ultima MB1 Basic, minifiltr

- Filtr Ultima MB1 je kompaktní mechanický magnetický filtr určený pro ochranu oběhových čerpadel a výměníků kotlů před nečistotami z topných systémů.
- Je určen k zachycení všech typů nečistot – magnetických i nemagnetických.
- V těle filtru je umístěna filtrační nerezová vložka s jemností 100 mikronů, která zajišťuje zachycení i velmi jemných nečistot a kalů. V jejím středu je vestavěný magnet o síle 11.000 Gauss.
- Provozní kapalina vtéká nejdříve do filtrační vložky, kde dochází k zachycení magnetických nečistot na magnetu, nemagnetické nečistoty pak zůstávají zachyceny uvnitř filtrační vložky.

Vlastnosti filtru MB1 Basic	
Velikost připojení	G 3/4"
Materiál filtru	polyamide
Materiál filtrační vložky	nerez, 100 mikronů
Síla magnetu	11.000 Gauss
Materiál magnetu	neodym
Max. pracovní teplota	90 °C
Max. pracovní tlak	7 bar
Provozní kapalina	voda, voda s glykolem

Možnosti zapojení

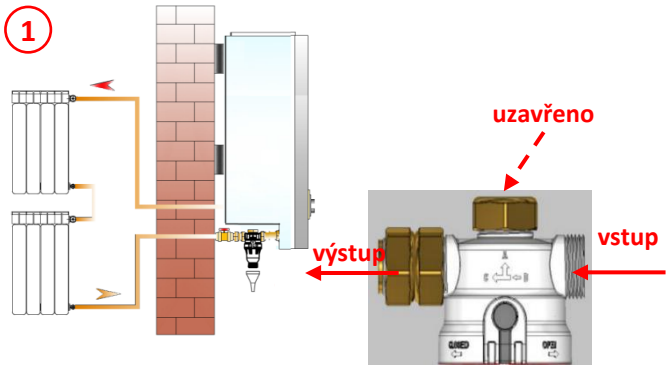

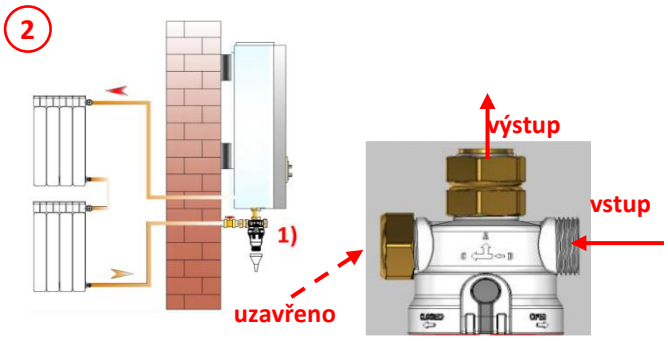

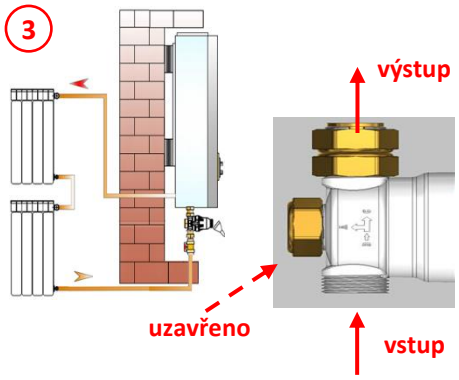

Barevné varianty

Bílá | Transparentní červená | Černá

AV EQUEN s.r.o. | Sokolova 696/32, 619 00 Brno - Horní Heršpice
tel.: +420 775 775 432 | e-mail: info@avqn.com | www.av-equen.cz

Ultima MG1 Vario, kompaktní filtr

- Ultimativní mechanický magnetický filtr je určen pro ochranu oběhových čerpadel a výměníků kotlů před nečistotami z topných systémů.
- Filtr Ultima MG 1 je určen k zachycení všech typů nečistot: korozní nečistoty jsou filtrovány díky vysoce účinnému magnetu o síle 11 000 Gauss,
- Vysoká a rychlá účinnost je zajištěna nerezovou omyvatelnou filtrační vložkou o jemností 100 mikronů

Vlastnosti filtru MG1 Vario	
Velikost připojení	G 3/4"
Materiál filtru	polyamide
Materiál filtračního uzávěru	polyamide
Materiál filtrační vložky	nerez, 100 mikronů
Hydraulická těsnění	EPDM PEROX
Síla a materiál magnetu	11.000 Gauss, neodym
Max. pracovní teplota	90 °C
Max. pracovní tlak	3 bar
Provozní kapalina	voda, voda s glykolem

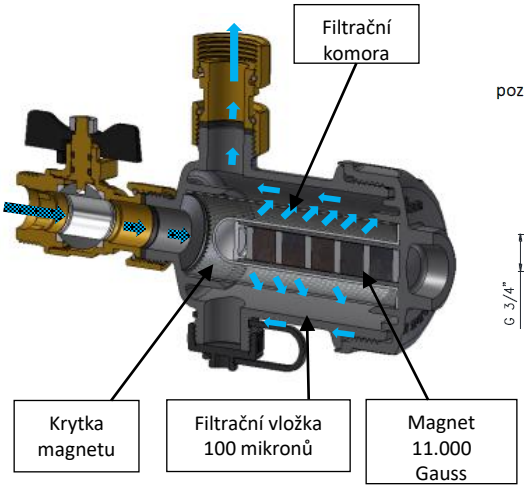

pozice horizontální

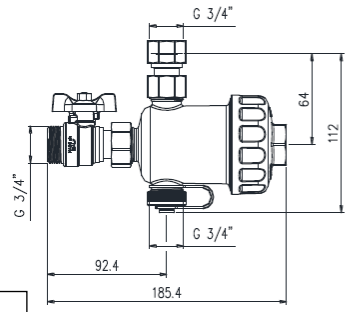

pozice vertikální

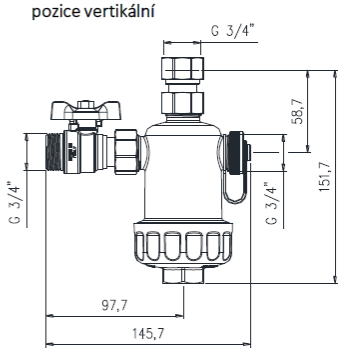

Instalační schéma zapojení

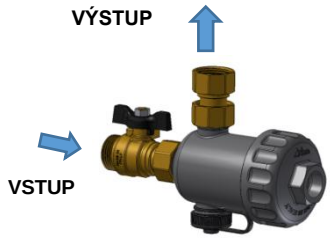

Ultima LK, Ultima LD

- Separační magnetický filtr LK / LD je určen pro ochranu oběhových čerpadel a výměníků kotlů před nečistotami z topných systémů.
- Filtr Ultima LK / LD je určen k zachycení všech typů nečistot: korozní nečistoty jsou filtrovány díky vysoce účinnému magnetu o síle 11 000 Gauss,
- Vysoká a rychlá účinnost je zajištěna nerezovou omyvatelnou filtrační vložkou

Vlastnosti

Materiál	mosaz + plast
Síla magnetu	11 000 Gauss
Typ magnetu	neodymový
Filtrační vložka	
LK ¾“	nerez 200 mikronů
LD ¾“	nerez 100 mikronů
Max pracovní teplota	90 °C
Max pracovní tlak	25 bar
Možnost instalace	horizontálně nebo vertikálně
Velikost připojení	¾“
Průtok	5,7 m^3/hod
Barva	nikl + transparentní červená

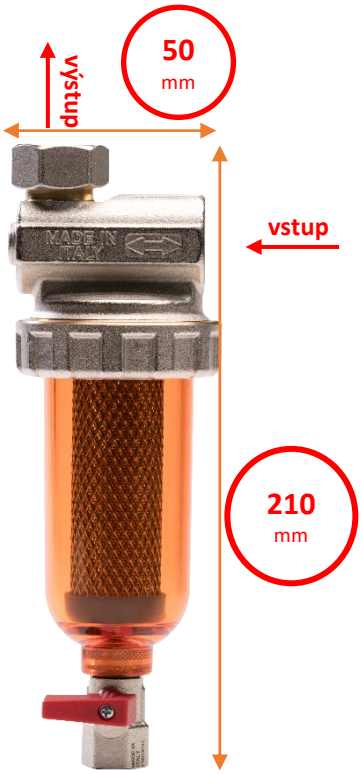

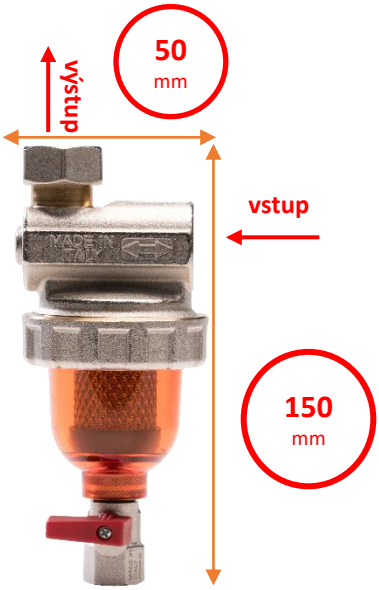

AV EQUEN s.r.o. | Sokolova 696/32, 619 00 Brno - Horní Heršpice
tel.: +420 775 775 432 | e-mail: info@avqn.com | **www.av-equen.cz**

Ultima BK, Ultima BD

- Separační magnetický filtr BK / BD je určen pro ochranu oběhových čerpadel a výměníků kotlů před nečistotami z topných systémů
- Filtr BK / BD má vestavěný uzavírací ventil. Není nutné další instalace ventilů před a za filtr.
- Filtr Ultima BD / BD je určen k zachycení všech typů nečistot: korozní nečistoty jsou filtrovány díky vysoce účinnému magnetu o síle 11 000 Gauss,
- Vysoká a rychlá účinnost je zajištěna nerezovou omyvatelnou filtrační vložkou

Vlastnosti

Materiál	mosaz + plast
Síla magnetu	11 000 Gauss
Typ magnetu	neodymový
Filtrační vložka	
BK ¾“	nerez 200 mikronů
BD ¾“	nerez 100 mikronů
Max pracovní teplota	90 °C
Max pracovní tlak	25 bar
Možnost instalace	horizontálně nebo vertikálně
Velikost připojení	¾“
Průtok	5,7 m^3/hod
Barva	nikl + transparentní červená

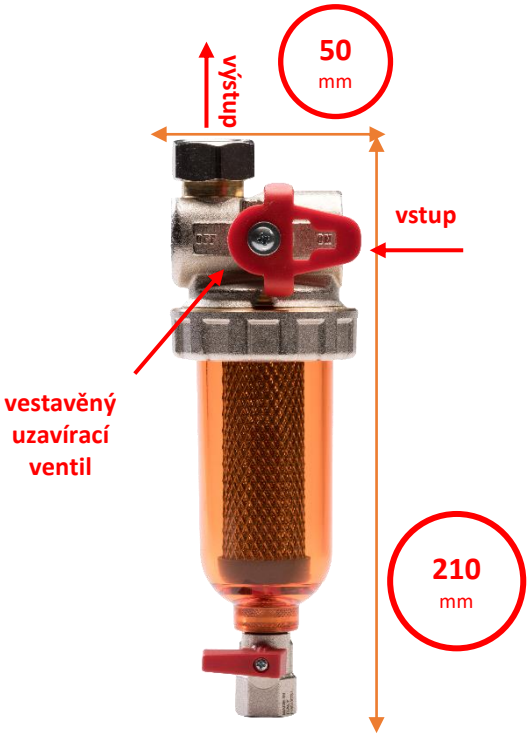

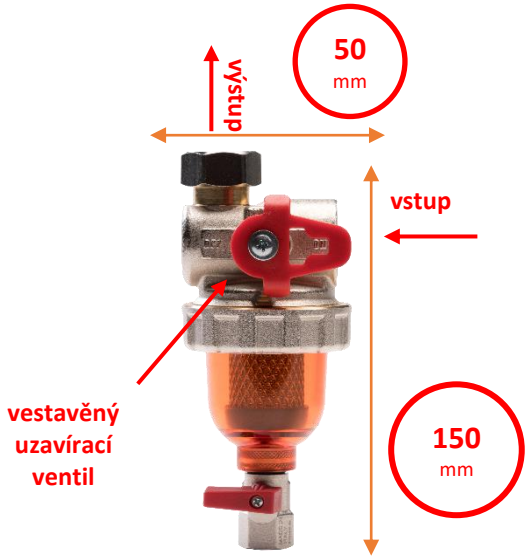

AV EQUEN s.r.o. | Sokolova 696/32, 619 00 Brno - Horní Heršpice
tel.: +420 775 775 432 | e-mail: info@avqn.com | **www.av-equen.cz**

Ultima BM, Ultima LM, Ultima TM, Ultima BM, Ultima LM

- Separační magnetický filtr BM / LM / TM je určen pro ochranu oběhových čerpadel a výměníků kotlů před nečistotami z topných systémů
- Filtr BM má vestavěný uzavírací ventil. Není nutné další instalace ventilů před a za filtr
- Filtr TM má kombinovanou velikost připojení: ¾“ vnitřní závit nebo 1“ vnější závit
- Filtr Ultima BD / BD / TM je určen k zachycení všech typů nečistot: korozní nečistoty jsou filtrovány díky vysoce účinnému magnetu o síle 11 000 Gauss,
- Vysoká a rychlá účinnost je zajištěna nerezovou omyvatelnou filtrační vložkou

Vlastnosti

Materiál	mosaz
Síla magnetu	11 000 Gauss
Typ magnetu	neodymový
Filtrační vložka	nerez 100 mikronů
Max pracovní teplota	90 °C
Max pracovní tlak	25 bar
Možnost instalace	horizontálně nebo vertikálně
Velikost připojení	
BM / LM	¾“
TM	kombinované ¾“ vnitřní / 1“ vnější
Průtok	5,7 m³/hod
Barva	nikl / mosaz

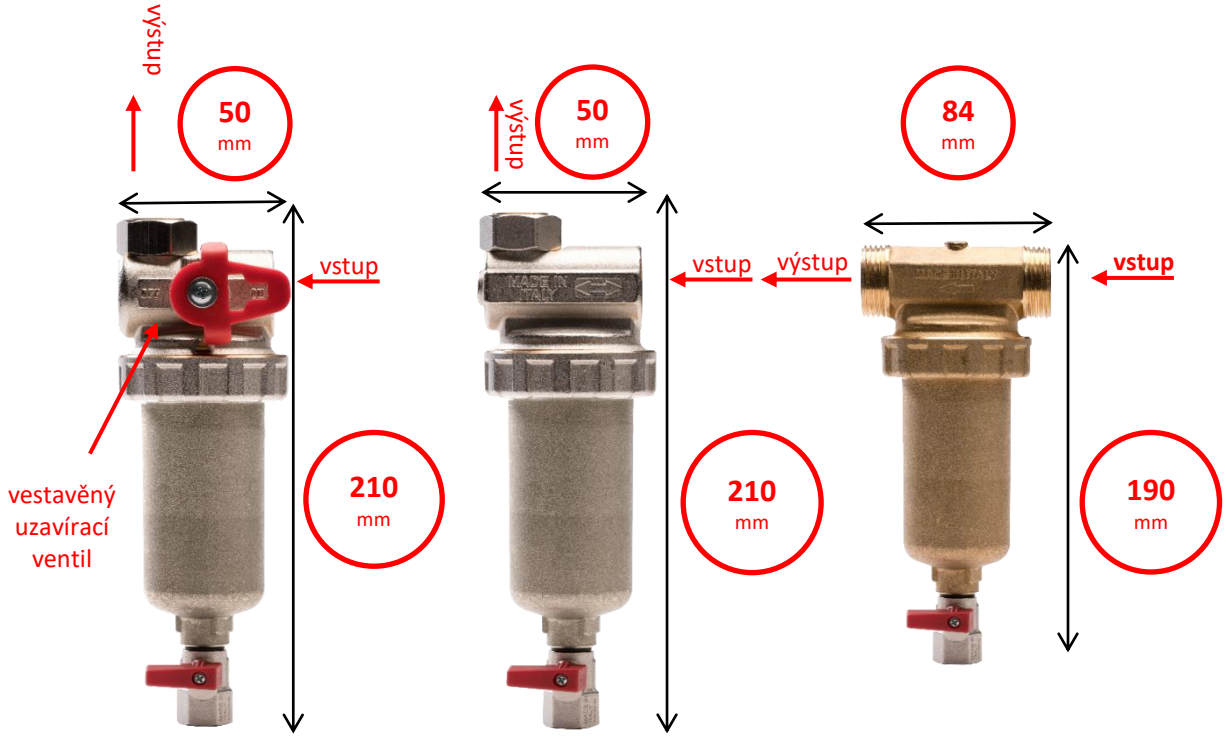

AV EQUEN s.r.o. | Sokolova 696/32, 619 00 Brno - Horní Heršpice
tel.: +420 775 775 432 | e-mail: info@avqn.com | **www.av-equen.cz**

Ultima MB100, s rotačním připojením

- Ultimativní mechanický magnetický filtr je určen pro ochranu oběhových čerpadel a výměníků kotlů před nečistotami z topných systémů.
- Filtr Ultima MB 100 je určen k zachycení všech typů nečistot: korozní nečistoty jsou filtrovány díky vysoce účinnému magnetu o síle 14 000 Gauss
- Vysoká a rychlá účinnost je zajištěna nerezovou omyvatelnou filtrační vložkou o jemností 100 mikronů

Vlastnosti filtru Ultima MB 100	
Varianty velikostí připojení	3/4“, 1“, 5/4“, 22 mm, 28 mm
Materiál filtru	plast
Materiál filtrační vložky	nerez, 100 mikronů - náhradní vložka 500 mikronů
Hydraulická těsnění	EPDM
Síla magnetu	14.000 Gauss
Materiál magnetu	neodym
Max. pracovní teplota	90 °C
Max. pracovní tlak	3 bar
Provozní kapalina	voda, voda s glykolem

1. Magnet 14.000 GAUSS
2. Filtrační vložka 100 mikronů
3. Tělo
4. Odvzdušňovací ventil
5. Horní víko
6. Cyklonová vložka
7. Připojovací rotační T-kus

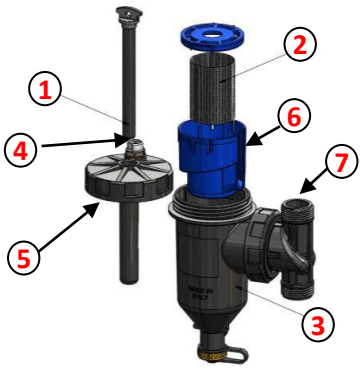

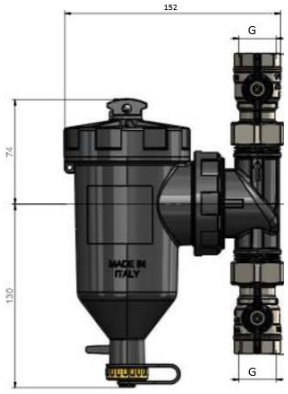

Instalační schéma zapojení

Ultima SafeCleaner 1 s rotačním připojením

- Ultimativní mechanický magnetický filtr je určen pro ochranu oběhových čerpadel a výměníků kotlů před nečistotami z topných systémů.
- Filtr Ultima SafeCleaner 1 je určen k zachycení všech typů nečistot: korozní nečistoty jsou filtrovány díky vysoce účinnému magnetu o síle 11 000 Gauss
- Vysoká a rychlá účinnost je zajištěna nerezovou omyvatelnou filtrační vložkou o jemností 100 mikronů

Vlastnosti filtru Ultima SafeCleaner 1	
Varianty velikostí připojení	3/4“, 1“, 5/4“, 22 mm, 28 mm
Materiál připojení	mosaz
Materiál těla a víčka filtru	Polyamide
Materiál filtrační vložky	nerez, 100 mikronů
Hydraulická těsnění	EPDM
Síla a materiál magnetu	11.000 Gauss, neodym
Max. prac. teplota	90 °C
Max. pracovní tlak	3 bar
Provozní kapalina	voda, voda s glykolem

G	C	D	E	Kv (m³/hod)
¾“	237	189	153	6,81
1“	253	189	153	7,51
1 ¼“	256	189	153	7,51

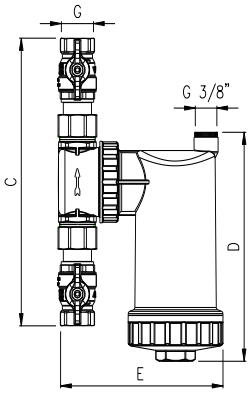

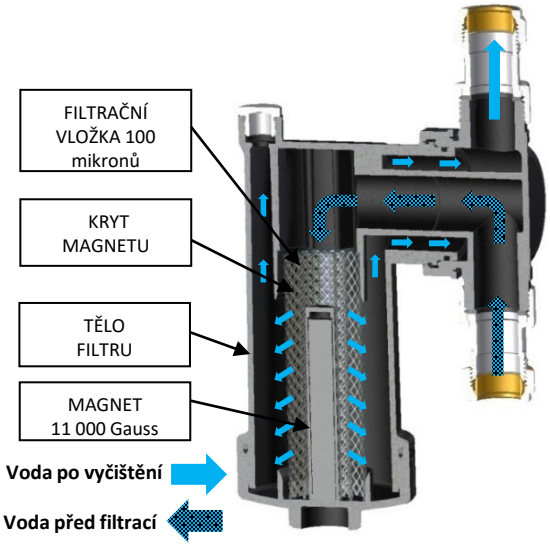

Instalační schéma zapojení

vertikálně

diagonálně

horizontálně

Ultima R–MAG

- Ultimativní mechanický magnetický filtr je určen pro ochranu oběhových čerpadel a výměníků kotlů před nečistotami z topných systémů.
- Filtr Ultima R-MAG je určen k zachycení všech typů nečistot: korozní nečistoty jsou filtrovány díky vysoce účinnému magnetu o síle 9 000 Gauss
- Vysoká a rychlá účinnost je zajištěna 3vrstvou nerezovou omyvatelnou filtrační vložkou

Vlastnosti filtru Ultima R-MAG	
Varianty velikostí připojení	1“, 5/4“, 6/4“, 2“, 2 ½“, 3“, 4“
Řešení připojení	závitové
Materiál filtru	poniklovaná mosaz
Materiál filtrační vložky	nerez, 100 mikronů
Hydraulická těsnění	EPDM, NBR
Síla a materiál magnetu	9.000 Gauss, neodym
Max. pracovní teplota	100 °C
Max. pracovní tlak	16 bar
Provozní kapalina	voda, voda s glykolem

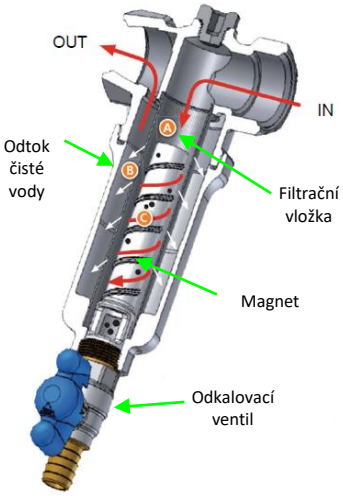

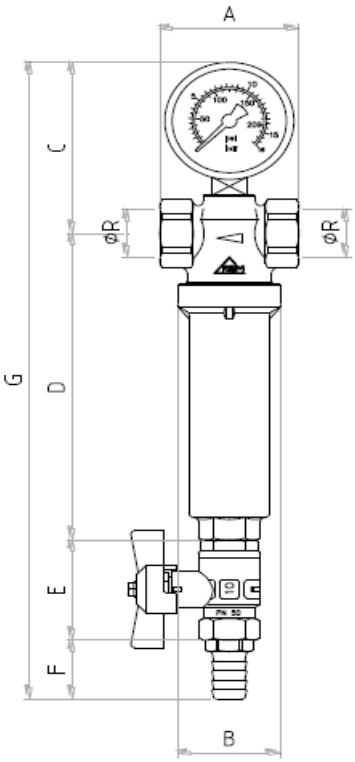

Rozměry

Ø R	A [mm]	B [mm]	C [mm]	D [mm]	E [mm]	F [mm]	G [mm]
3/4"	64	47	85	132	45	25	282
1"	80	57	88	137	45	25	295
1”1/4	92	68,5	93	169	52	29	343
1”1/2	110	79	96	179	52	29	356
2”	110	79	102	179	52	29	362
2“1/2	180	186	130	377	61	35	603
3“	188	186	130	377	61	35	603
4“	202	186	130	377	61	35	603

AV EQUEN s.r.o. | Sokolova 696/32, 619 00 Brno - Horní Heršpice
tel.: +420 775 775 432 | e-mail: info@avqn.com | **www.av-equen.cz**

Ultima MG2 3/4“

- Kompaktní magnetický mechanický filtr na ochranu komponent kotle před poškozením nečistotami, které jsou obsaženy v provozní kapalině.
- Inovované řešení filtru s nerezovou vložkou a dvěma vestavěnými magnety díky svému účinnému a kontinuálnímu působení sbírá všechny nečistoty přítomné v systému, brání jejich cirkulaci a tvorbě nežádoucích usazenin.
- Předchází tak opotřebení a poškození ostatních součástí topného systému, zejména oběhových čerpadel a výměníků tepla.

Vlastnosti filtru MG2	
Velikost připojení	G 3/4"
Materiál filtru	Polyamid PA66 +30% FV
Materiál filtrač. uzávěru	Polyamid PA66 +30% FV
Materiál filtrační vložky	nerez AISI 304, 100 mikronů
Hydraulická těsnění	EPDM PEROX
Síla centrálního magnetu	11.000 Gauss
Síla obvodových magnetů	6.000 Gauss
Materiál magnetu	neodym
Materiál kulového ventilu	mosaz
Max. pracovní teplota	90 °C
Max. pracovní tlak	3 bar

Rozměry filtru MG2

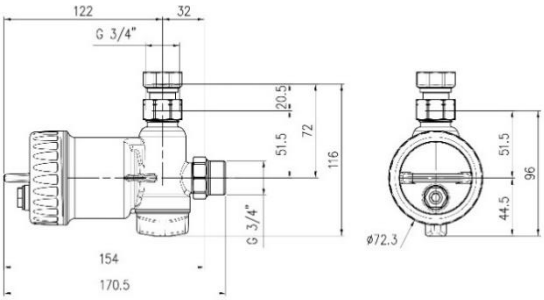

Filtrační schéma pro horizontální polohu:

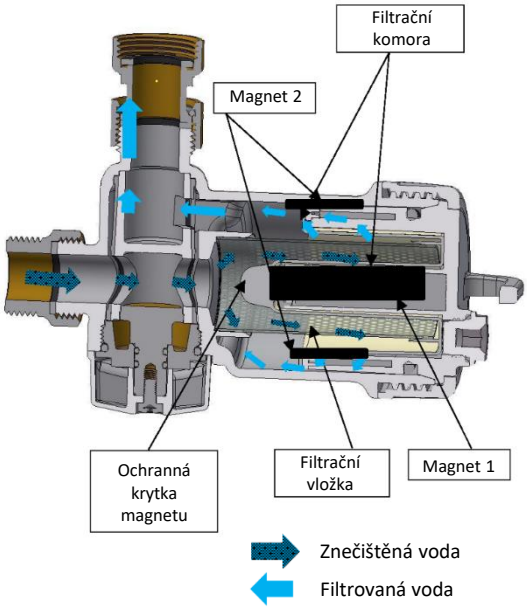

Vertikální instalační poloha:

AV EQUEN s.r.o. | Sokolova 696/32, 619 00 Brno - Horní Heršpice
tel.: +420 775 775 432 | e-mail: info@avqn.com | www.av-equen.cz

Ultima 128 3/4“

- Slouží na ochranu komponent kotle před poškozením nečistotami, které jsou obsaženy v provozní kapalině.
- Je určený pro horizontální instalaci pod kotlem, kde díky nerezové filtrační vložce s jemností 200 mikronů zachycuje všechny nečistoty obsažené v topném systému.
- Díky silnému neodymovému magnetu zároveň kontinuálně dochází k efektivnímu sběru veškerých kovových nečistot v systému.
- Účinně zachytí všechny magnetické i nemagnetické nečistoty přítomné v systému, brání jejich cirkulaci a tvorbě nežádoucích usazenin.
- Předchází tak opotřebení a poškození ostatních součástí tvořících topný systém, zejména oběhových čerpadel a výměníků tepla.
- Kombinace kulového kohoutu a zpětné klapky umožňuje snadnou údržbu bez nutnosti vypouštět systém.

Vlastnosti filtru Ultima 128	
Velikost připojení	3/4"
Materiál filtru	mosaz
Materiál filtračního uzávěru	GD-Al SI 12 Cu 2 Fe
Materiál filtrační vložky	nerez AISI 302 200 mikronů
Hydraulická těsnění	EPDM
Síla magnetu	11.000 Gauss
Materiál magnetu	neodym
Max doporučený průtok	2.500 l/h
Max pracovní teplota	90 °C
Max pracovní tlak	10 bar

Rozměry filtru Ultima 128

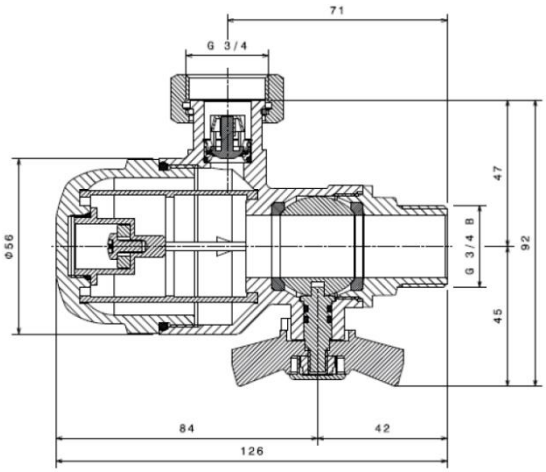

Ultima RD4 DN 32 – DN 50

- Výkonný mechanický magnetický filtr, který před nečistotami chrání oběhová čerpadla a výměníky zdrojů tepla/chladu v rámci topných a chladících systémů.
- Kovové částice a magnetické kaly jsou kontinuálně zachyceny díky vysoce účinnému magnetu o síle 9.000 Gauss.
- Vyroben z nerezové oceli s odolností proti chemickým přípravkům a mechanickým nečistotám.
- Variabilní filtr určený k vertikální i horizontální instalaci na zpětné potrubí topných a chladících systémů.

Vlastnosti filtru ULTIMA RD4	
Materiál filtru	nerezová ocel
Síla magnetu	9.000 Gauss
Materiál magnetu	neodym
Materiál filtrační vložky	nerez, 100 mikronů (µm)
Max pracovní teplota	85 °C
Maxi pracovní tlak	10 bar
Možnost instalace	pevná vertikální – možný obousměrný nátok
Maximální průtok	18 m^3/hod
Velikost připojení	DN 32 (G1¼”) DN 40 (G1½”) DN 50 (G2”)

Popis jednotlivých dílů filtru ULTIMA RD4

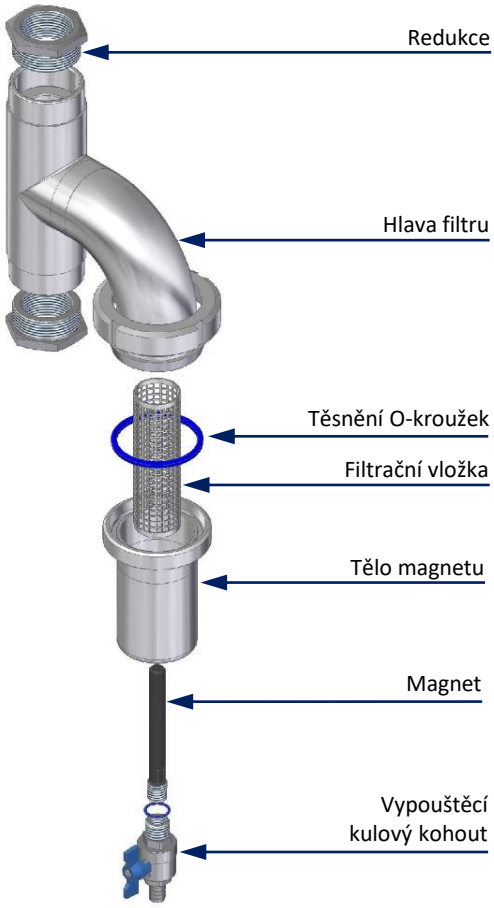

Schémata proudění vody ve filtru ULTIMA RD4

Horní nátok	Dolní nátok
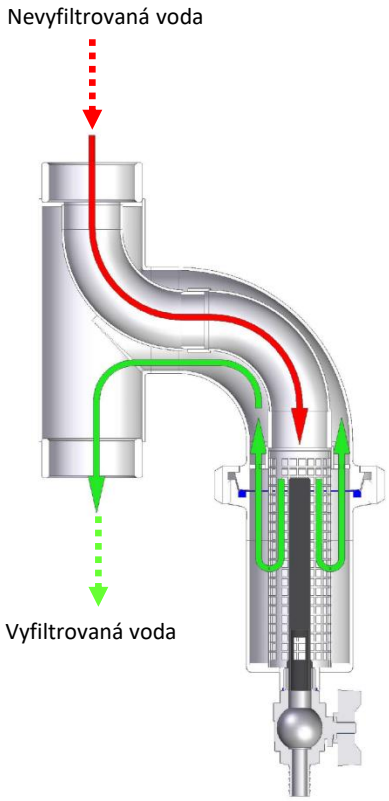	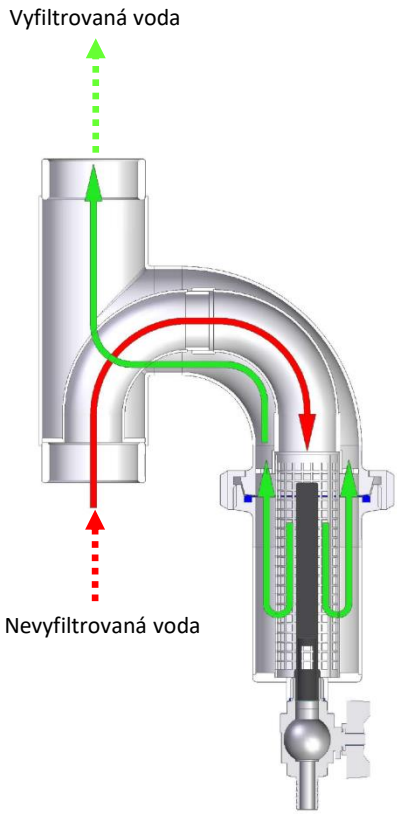

Instalační schéma zapojení filtru ULTIMA RD4

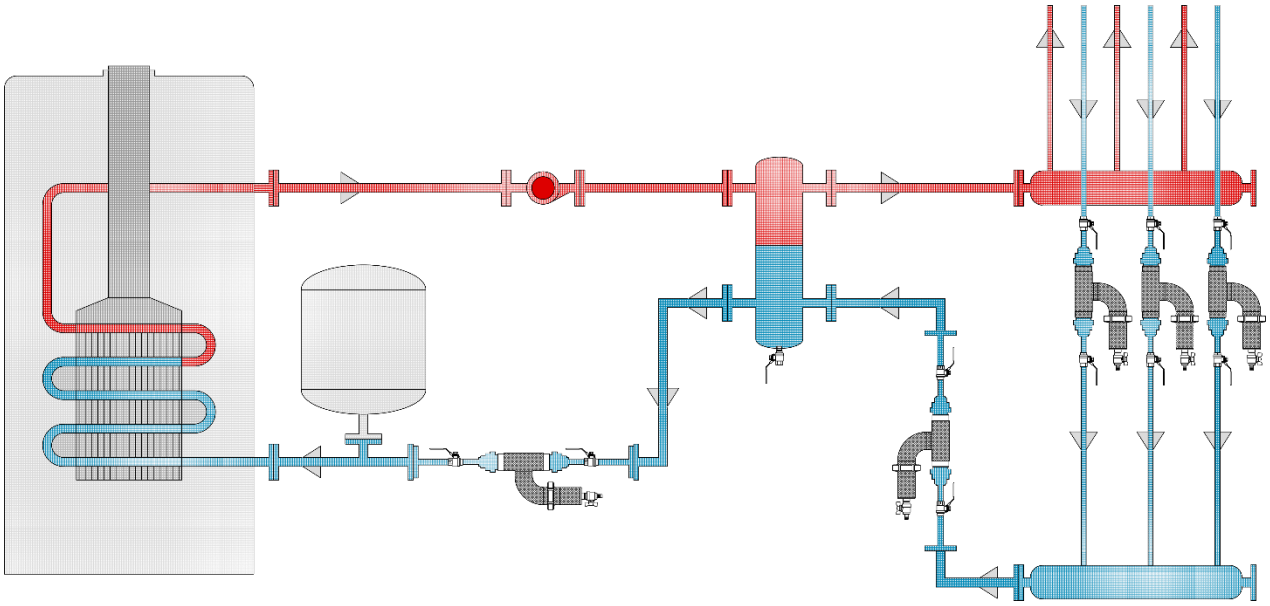

Ultima RD2.1 DN 50 – DN 300

- Výkonný mechanický magnetický filtr, který před nečistotami chrání oběhová čerpadla a výměníky zdrojů tepla/chladu v rámci topných a chladících systémů.
- Kovové částice a magnetické kaly jsou kontinuálně zachyceny díky vysoce účinnému magnetu o síle 12.000 Gauss. V
- Vyroben z nerezové oceli s odolností proti chemickým přípravkům a mechanickým nečistotám.

Možné instalační varianty:

1. Před zdroj tepla na zpáteční potrubí
2. Před výměníkovou stanici nebo před výměník na vstupu
3. Před citlivé řídící a regulační prvky v soustavě (servoventily, ventily, průtokoměry)

Vlastnosti filtru ULTIMA RD2.1	
Materiál filtru	nerezová ocel
Síla magnetu	12.000 Gauss
Materiál magnetu	neodym
Materiál filtrační vložky	nerez, 100 mikronů (µm)
Max pracovní teplota	85 °C (110 °C *, 140 °C *)
Max pracovní tlak	10 (16 *) bar
Maximální průtok	796 m^3/hod
Velikost připojení	standardní DN 50, DN 65, DN 80, DN 100, DN 125 a DN 150
	na objednávku DN 200, DN 250 a DN 300
Příruba	PN 10/16 (vyjma DN50 – vnější závit)

Schéma proudění vody ve filtru ULTIMA RD2.1

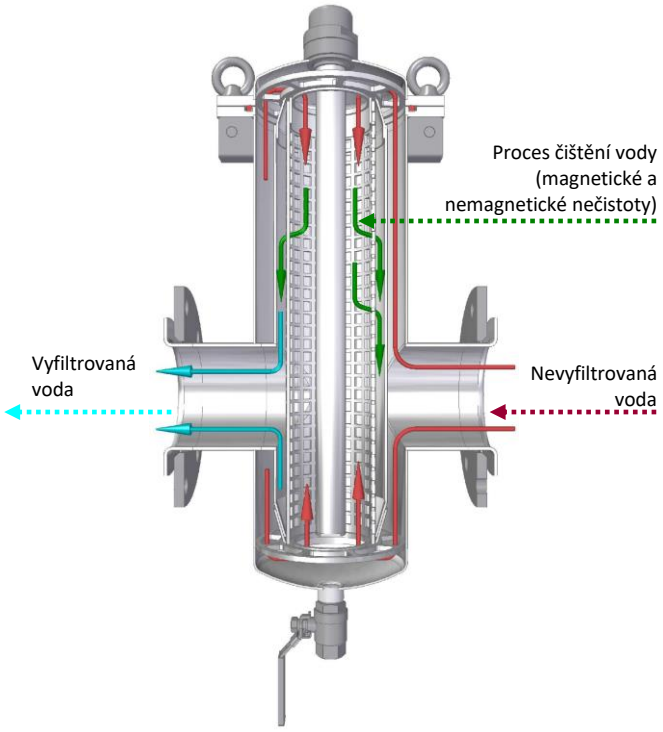

Technické parametry filtru ULTIMA RD2.1

A	B	C	D	E	Typ připojení	Průtok (m^3/hod)	Hmotnost filtru (kg)
DN 50	262	384	245	300	závit	18	15,6
DN 65	262	384	245	330	příruba	39	19,1
DN 80	262	384	245	330	příruba	52	19,6
DN 100	262	384	245	330	příruba	79	20,2
DN 125	270	400	300	400	příruba	124	31,3
DN 150	270	400	300	400	příruba	177	33,8
DN 200	372	545	370	440	příruba	359	53,6
DN 250	485	559	450	540	příruba	560	87,6
DN 300	472	572	500	600	příruba	796	115,4

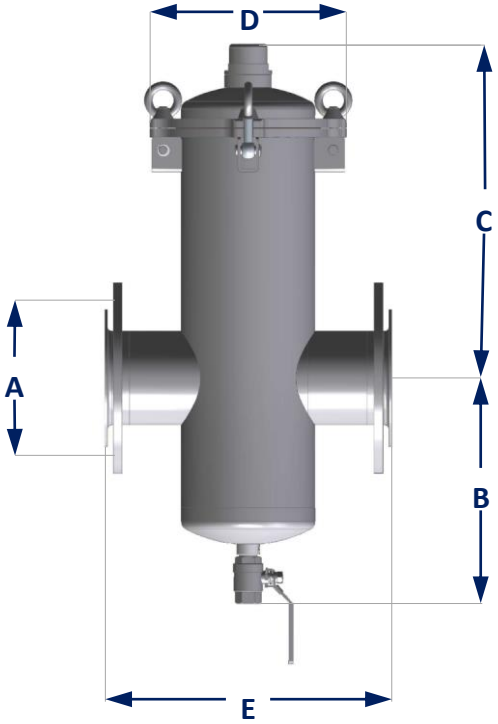

Popis jednotlivých dílů filtru ULTIMA RD2.1

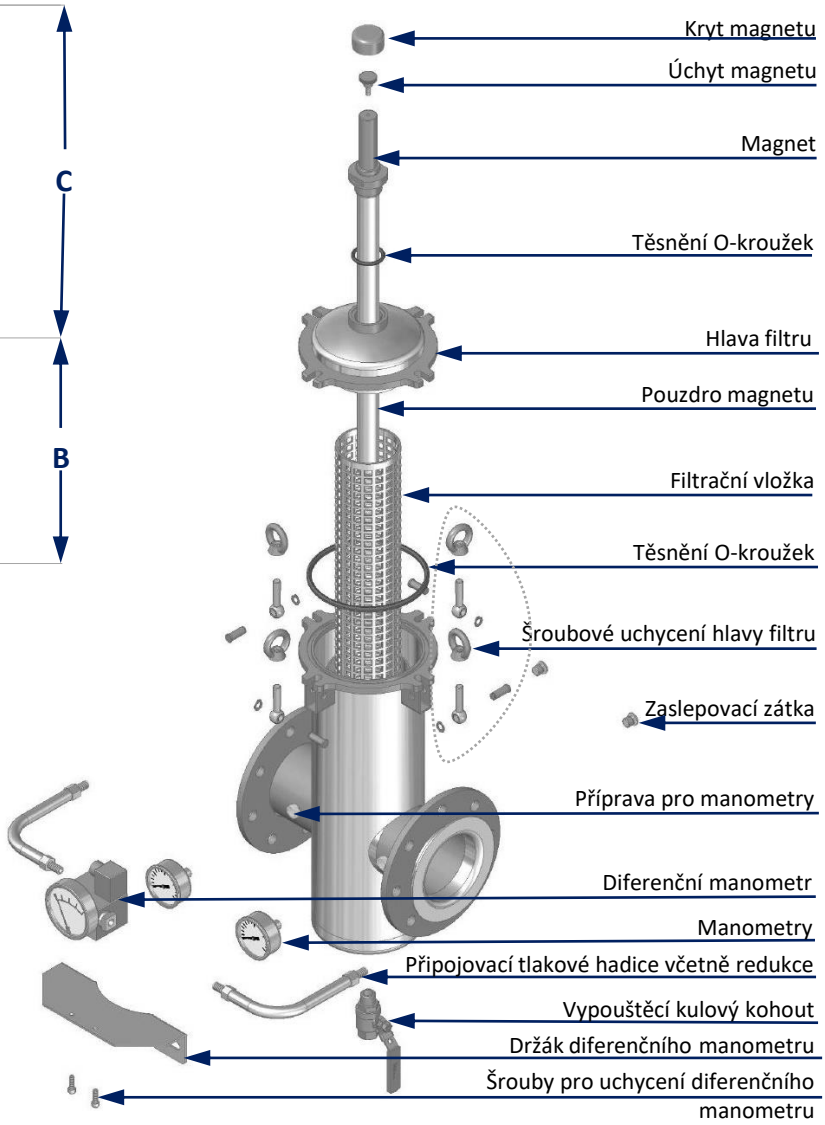

Ultima RD3 DN 50 – DN 100

- Ultima RD3 je výkonný mechanický magnetický filtr, který je konstruován pro ochranu oběhových čerpadel a výměníků kotlů před veškerými korozními i nekorozními nečistotami z topných okruhů.
- Kovové částice a magnetické kaly z velkoobjemových systémů jsou kontinuálně zachyceny díky vysoce účinnému magnetu o síle 12.000 Gauss.
- Filtr Ultima RD3 je určen k vertikální instalaci, přičemž je vyroben z nerezové oceli s odolností proti chemickým přípravkům a mechanickým nečistotám.

Vlastnosti filtru ULTIMA RD3	
Materiál filtru	nerezová ocel
Síla magnetu	12.000 Gauss
Materiál magnetu	neodym
Materiál filtrační vložky	nerez, 100 mikronů (µm)
Maximální pracovní teplota	85 °C (110 °C *)
Maximální pracovní tlak	10 bar
Možnost instalace	pevná vertikální
Velikost připojení	DN 50 – závit G2“ DN 65 – závit G 2,5“ DN 80 – závit G3“ DN 100 – závit G 4“
Příruba	vnitřní závit
Provozní kapalina	voda, voda s glykolem

Technické parametry filtru ULTIMA RD3

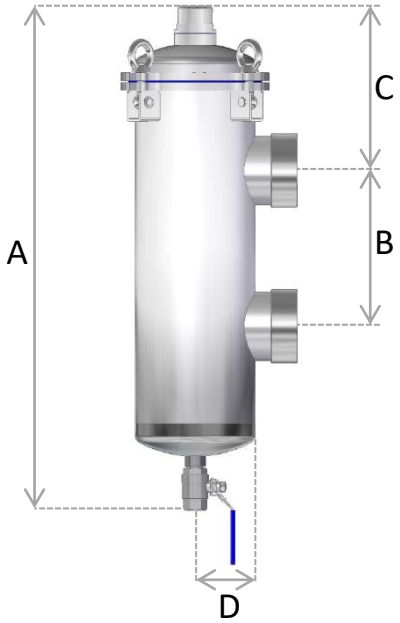

	A	B	C	D	Průtok (m^3/hod)	Hmotnost (kg)
DN 50	648	200	212	123	18	14,1
DN 65	648	200	212	128	39	14,3
DN 80	648	200	212	131	52	14,4
DN 100	648	200	212	136	79	15,3

Instalační schéma zapojení filtru ULTIMA RD3

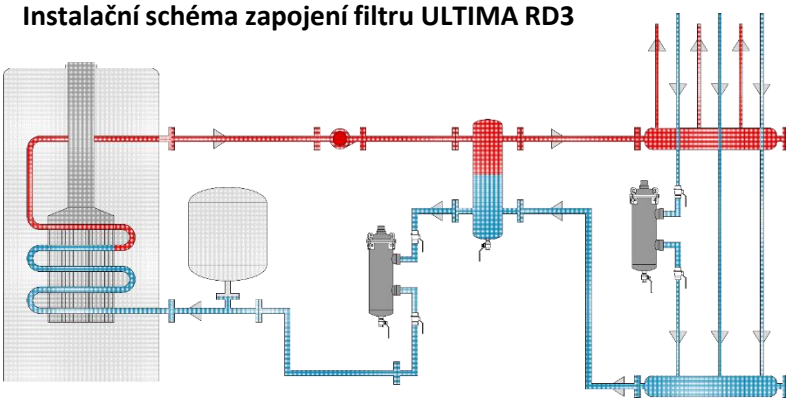

AVDK 200 – Demineralizační jednotka

- Určené pro úpravu (demineralizaci) napouštěcí vody do topných a chladicích systémů
- **Kapacita 200 l vody při vstupní tvrdosti 15°dH**
- Je vhodné pro použití jako přenosná úpravna nebo pro trvalou instalaci k úpravě dopouštěcí topné vody

Popis jednotky:

Demineralizační jednotka AVDK 200 je válcová nádoba z polypropylénu. V horní části nádoby je rozvodná hlava pro připojení vstupu a výstupu vody opatřená vnitřním závitem. Uvnitř nádoby je umístěn katruše s demineralizační náplní – směsnou iontoměničovou pryskyřicí.

Úpravou vody na mixbedovém loži v demineralizační jednotce lze dosáhnout v závislosti na kvalitě vstupní vody a provozních podmínkách vodivosti upravené vody 1 – 5 mS/cm. Součástí demineralizační jednotky AVDK 200 je konduktometr.

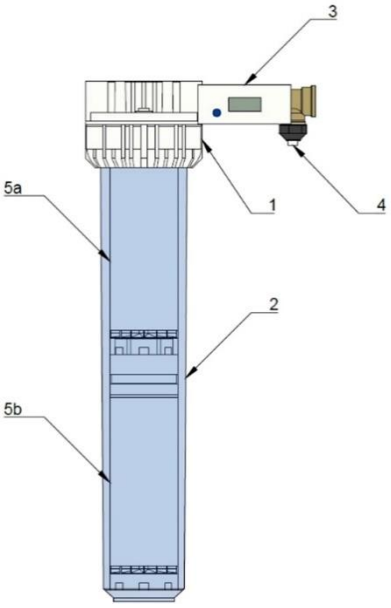

Složení jednotky:

1. Rozvodná hlava
2. Tělo jednotky
3. Display konduktometru
4. Čidlo konduktometru pro měření vyčerpanosti demi jednotky a kvality výstupní vody
5. Dvoudílná katruše

Čidlo konduktometru :

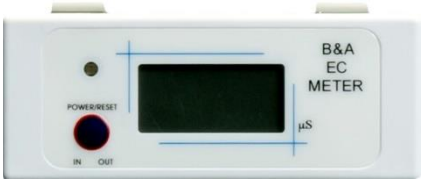

Technické parametry AVDK 200		
Velikost připojení	G ¾“	
Výstupní vodivost	1–5 µs/cm	
Průtok (doporučený)	1 m^3/hod	
Maximální pracovní tlak	6 bar	
Maximální pracovní teplota	45 °C	
Demineralizační kapacita při vstupní tvrdosti vody	6°dH	500 l
	10°dH	300 l
	15°dH	200 l
	20°dH	150 l
	25°dH	120 l
Objem demin. náplně	2 x 0,5 l	
Výška jednotky	560 mm	
Průměr jednotky	125 mm	

AV EQUEN s.r.o. | Sokolova 696/32, 619 00 Brno - Horní Heršpice
tel.: +420 775 775 432 | e-mail: info@avqn.com | **www.av-equen.cz**

AVDK 500 – přenosná demineralizační jednotka

- Určené pro úpravu (demineralizaci) napouštěcí vody do topných a chladicích systémů
- **Kapacita 1 000 l vody při vstupní tvrdosti 15°dH**
- Je vhodné pro použití jako přenosná úpravna nebo pro trvalou instalaci k úpravě dopouštěcí topné vody

Popis jednotky:

Demineralizační jednotka AVDK 500 je válcová tlaková nádoba z polypropylénu. V horní části nádoby je rozvodná hlava pro připojení vstupu a výstupu vody opatřená vnějším závitem. Uvnitř nádoby je umístěn rozvod upravované vody, opatřený filtrační tryskou.

Filtrační lože demineralizační jednotky je tvořeno mixbedem – směsnou iontoměničovou pryskyřicí. Úpravou vody na mixbedovém loži v demineralizační jednotce lze dosáhnout v závislosti na kvalitě vstupní vody a provozních podmínkách vodivosti upravené vody 1 – 5 µS/cm. Součástí demineralizační jednotky AVDK 500 je konduktometr.

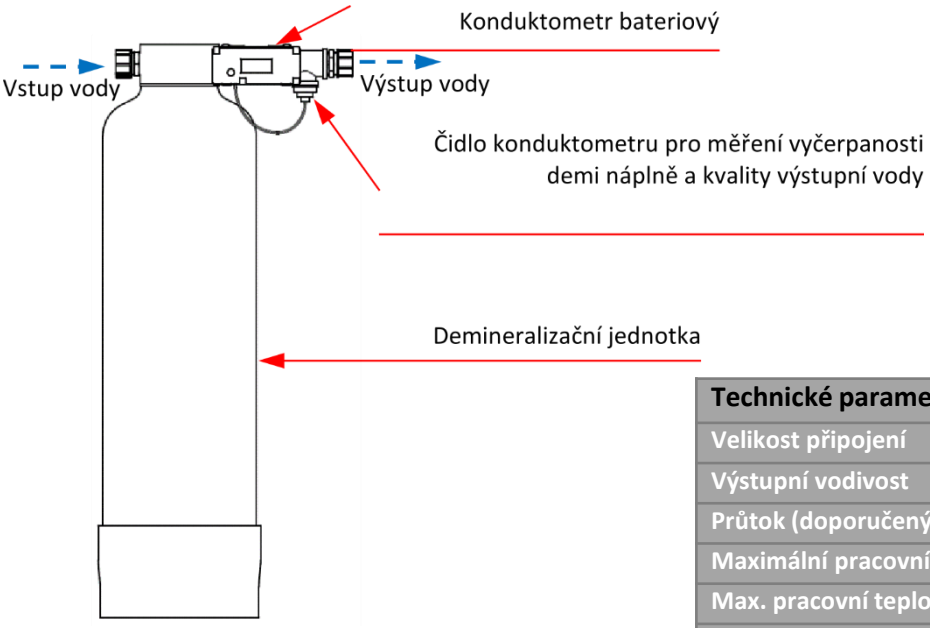

Čidlo konduktometru :

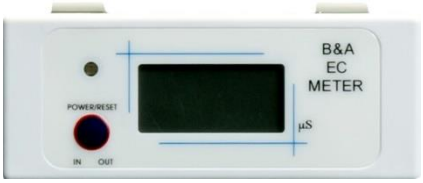

Technické parametry AVDK 500		
Velikost připojení	¾“	
Výstupní vodivost	1–5 µs/cm	
Průtok (doporučený)	1 m³/hod	
Maximální pracovní tlak	6 bar	
Max. pracovní teplota	45 °C	
Demineralizační kapacita při vstupní tvrdosti vody	6°dH	2540 l
	10°dH	1530 l
	15°dH	1020 l
	20°dH	760 l
	25°dH	610 l
Objem demin. náplně	10 l	
Výška jednotky	660 mm	
Průměr jednotky	190 mm	

AVDK 1000 / 2300 - přenosná demineralizační jednotka

- Určené pro úpravu (demineralizaci) napouštěcí vody do topných a chladicích systémů
- **Kapacita 1000 / 2300 l vody při vstupní tvrdosti 15°dH**
- Možnost nastavení přesného poměru míchání demineralizované vody se surovou vodou
- Možnost kontroly vyčerpání demineralizační náplně

Popis jednotky:

Demineralizační kolona AVDK je válcová tlaková nádoba z polypropylénu. V horní části nádoby je rozvodná hlava pro připojení vstupu a výstupu vody opatřená vnitřním závitem. Uvnitř nádoby je umístěn rozvod upravované vody, opatřený filtrační tryskou. Filtrační lože demineralizační jednotky je tvořeno mixbedem – směsnou iontoměničovou pryskyřicí.

Úpravou vody na mixbedovém loži v demineralizační koloně lze dosáhnout v závislosti na kvalitě vstupní vody a provozních podmínkách vodivosti upravené vody 1,0 – 5,0 µS/cm. Součástí demineralizační kolony AVDK je konduktometr a kulový ventil na obtoku. Před demikolonu je doporučeno nainstalovat ochranný před filtr o jemnosti 100 µm.

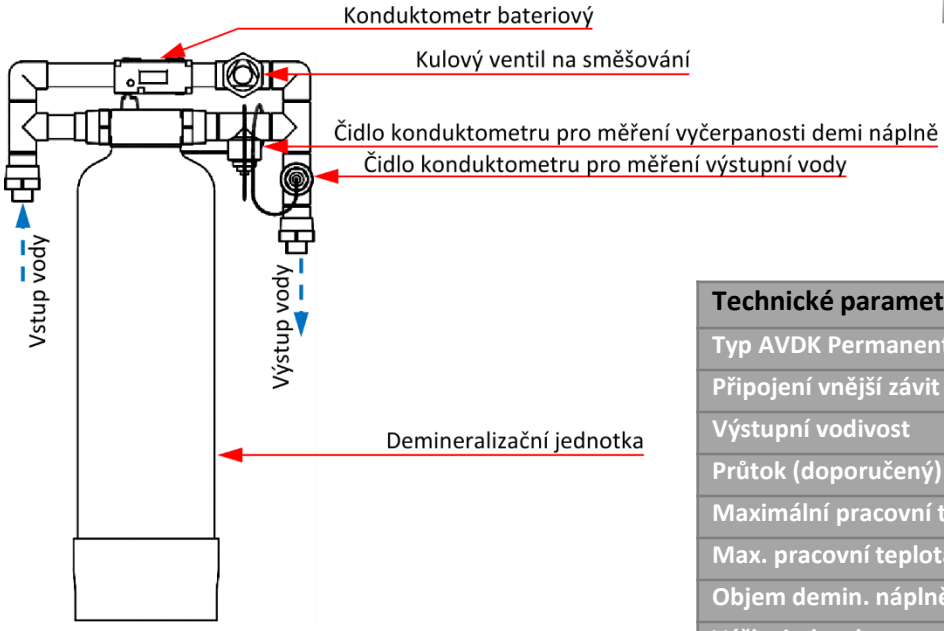

Čidlo konduktometru :

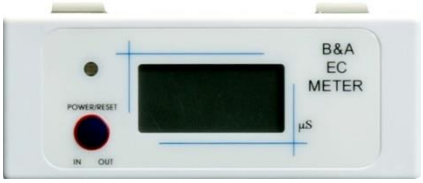

Technické parametry AVDK			
Typ AVDK Permanent		1000	2300
Připojení vnější závit		¾“	
Výstupní vodivost		1–5 µs/cm	
Průtok (doporučený)		1 m³/hod	
Maximální pracovní tlak		6 bar	
Max. pracovní teplota		45 °C	
Objem demin. náplně		10 l	25 l
Výška jednotky		710 mm	995 mm
Průměr jednotky		190 mm	215 mm
Demineralizační kapacita při vstupní tvrdosti vody	6°dH	2540 l	5780 l
	10°dH	1530 l	3470 l
	15°dH	1020 l	2310 l
	20°dH	760 l	1740 l
	25°dH	610 l	1340 l

AV EQUEN s.r.o. | Sokolova 696/32, 619 00 Brno - Horní Heršpice
tel.: +420 775 775 432 | e-mail: info@avqn.com | **www.av-equen.cz**

AVDK 1000 / 2300 Permanent

- Určené pro úpravu napouštěcí vody do topných a chladicích systémů
- **Kapacita 1000 / 2300 l vody při vstupní tvrdosti 15°dH**
- **Určeno k trvalé instalaci**
- Možnost nastavení přesného poměru míchání demineralizované vody se surovou vodou
- Možnost kontroly vyčerpání demineralizační náplně

Popis jednotky:

Demineralizační kolona AVDK je válcová tlaková nádoba z polypropylénu. V horní části nádoby je rozvodná hlava pro připojení vstupu a výstupu vody opatřená vnitřním závitem.

Uvnitř nádoby je umístěn rozvod upravované vody, opatřený filtrační tryskou. Filtrační lože demineralizační jednotky je tvořeno mixbedem – směsnou iontoměničovou pryskyřicí.

Úpravou vody na mixbedovém loži v demineralizační koloně lze dosáhnout v závislosti na kvalitě vstupní vody a provozních podmínkách vodivosti upravené vody 1,0 – 5,0 µS/cm. Součástí demineralizační kolony AVDK je konduktometr a kulový ventil na obtoku. Před demikolonu je doporučeno nainstalovat ochranný před filtr o jemnosti 100 µm.

Technické parametry AVDK Permanent			
Typ AVDK Permanent		1000	2300
Připojení vnější závit		¾“	
Výstupní vodivost		1–5 µs/cm	
Průtok (doporučený)		1 m³/hod	
Maximální pracovní tlak		6 bar	
Max. pracovní teplota		45 °C	
Objem demin. náplně		10 l	25 l
Výška jednotky		710 mm	995 mm
Průměr jednotky		190 mm	215 mm
Demineralizační kapacita při vstupní tvrdosti vody	6°dH	2540 l	5780 l
	10°dH	1530 l	3470 l
	15°dH	1020 l	2310 l
	20°dH	760 l	1740 l
	25°dH	610 l	1340 l

Schématické zapojení
(zobrazeno zapojení typu AVDK 1000.23):

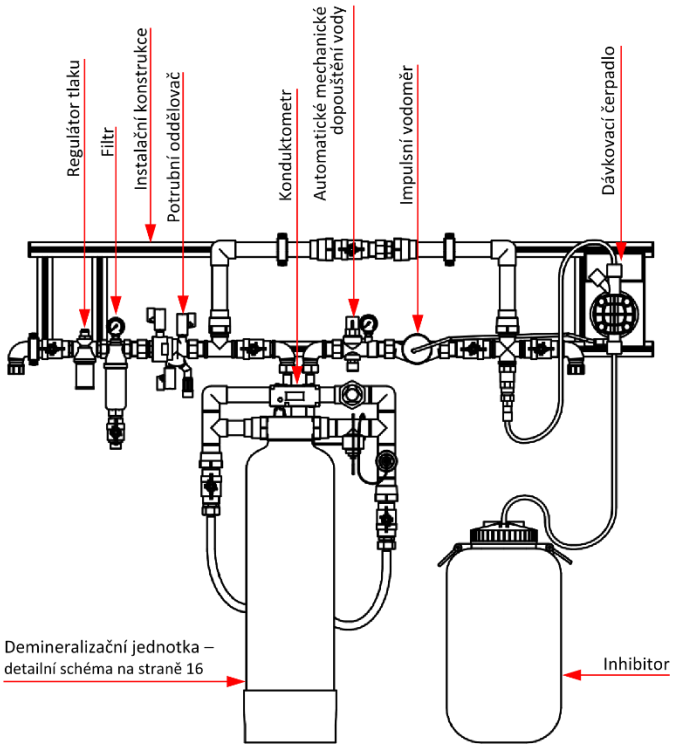

Rozsah vybavení AVDK 1000.xx/2300.xx Permanent

Přehled prvků výbavy	Typ 10	Typ 20	Typ 11	Typ 21	Typ 12	Typ 22	Typ 13	Typ 23
Objednací kód	AVDK-P 1000/10	AVDK-P 1000/20	AVDK-P 1000/11	AVDK-P 1000/21	AVDK-P 1000/12	AVDK-P 1000/22	AVDK-P 1000/13	AVDK-P 1000/23
Ventil redukce tlaku	Ne	Ano	Ne	Ano	Ne	Ano	Ne	Ano
Filtr mechanických nečistot	Ano	Ano	Ano	Ano	Ano	Ano	Ano	Ano
Potrubní oddělovač	Ano	Ano	Ano	Ano	Ano	Ano	Ano	Ano
Vodoměr	Ano	Ano	Ano	Ano	Ne	Ne	Ne	Ne
Impulsní vodoměr	Ne	Ne	Ne	Ne	Ano	Ano	Ano	Ano
Demineralizační jednotka vč. provozního by-pass	Ano	Ano	Ano	Ano	Ano	Ano	Ano	Ano
Konduktometr	Ano	Ano	Ano	Ano	Ano	Ano	Ano	Ano
Vnější obtokový by-pass	Ne	Ne	Ano	Ano	Ano	Ano	Ano	Ano
Doplňovací zařízení	Ne	Ne	Ano	Ano	Ne	Ne	Ano	Ano
Dávkovací čerpadlo pro aplikaci chemických přípravků	Ne	Ne	Ne	Ne	Ano	Ano	Ano	Ano
Propojovací flexi hadice, 80 cm, 3/4" vnitřní	Ano	Ano	Ano	Ano	Ano	Ano	Ano	Ano
Připojovací flexi hadice, 1,2 m, 3/4" vnitřní	Ano	Ano	Ano	Ano	Ano	Ano	Ano	Ano
Instalační konstrukce na zeď	Ne	Ne	Ano	Ano	Ano	Ano	Ano	Ano

Testovací kufříky 2020 - výbava a ceny

AV EQUEN
...více než čekáte

Popis	Označení	Tester Q 25	AVS 2019 B	AVS 2019 I	AVS 2019 CL	AVS 2019 K	AVS 2020 B	AVS 2020 I	AVS 2020 CL	AVS 2020 K	AVS 2020 P	AVS 2020 PX
Elektronický konduktometr s teplotní kompenzací, rozsah 0 - 1999 µS/cm, citlivost měření 1 µS	AVK 2000	x	✔	✔	✔	✔	✔	✔	✔	✔	✔	✔
Elektronický pH metr s teplotní kompenzací, rozsah měření 0 - 14, citlivost měření 0,01	AVP 2000	x	x	x	x	x	✔	✔	✔	✔	✔	✔
Testovací titrační sada na měření tvrdosti vody	CTC 2000	x	x	x	x	x	✔	✔	✔	✔	✔	✔
Sada na měření koncentrace inhibitoru, rozsah měření 5 - 250 mg/l (50 měření)	AVS 100	x	x	✔	x	✔	x	✔	x	✔	✔	✔
Tubus na měření znečištění vody	T 2000	✔	✔	✔	✔	✔	✔	✔	✔	✔	✔	✔
Sada na měření množství chloridů, rozsah měření 1 - 60 mg/l	AVS CL	x	x	x	✔	✔	x	x	✔	✔	✔	✔
pH Quick test - Sada pH proužků (25 měření)	pH Quick test	✔	✔	✔	✔	✔	✔	✔	✔	✔	✔	✔
dH Quick test - Sada proužků na měření tvrdosti vody (25 měření)	dH Quick test	✔	✔	✔	✔	✔	✔	✔	✔	✔	✔	✔
Sada na měření množství rozpuštěného kyslíku, rozsah měření 1 - 60 mg/l	AVS O2	x	x	x	x	x	x	x	x	x	✔	✔
Digitální refraktometr pro měření bodu tuhnutí teplonosných kapalin (EG, PG, %EG, %PG)	DRP 2000	x	x	x	x	x	x	x	x	x	x	✔
Kufřík		x	✔	✔	✔	✔	✔	✔	✔	✔	✔	✔

AV EQUEN si vyhrazuje právo kdykoli a bez předchozího upozornění vylepšovat a měnit popsané produkty a příslušné technické údaje. Informace a obrázky obsažené v tomto dokumentu jsou určeny pouze pro informační účely, nejsou závazné a v žádném případě nezprošťují uživatele povinnosti přísně dodržovat platné předpisy a normy správné praxe.