Cassetta 1 Via WindFree™



- Modalità WindFree™ per evitare getti d'aria diretti grazie a
- Comunicazione con
- altezza di soli 135 mm
- (opzionale)
- in caso di
- per mancanza di alimentazione
- (Twin-Triple-Quadri)

Unità interne Standard

WindFree™ DELUXE

AG,GØØ“, Ø ı“

- Modalità WindFree™ per evitare getti d'aria diretti grazie a ª ÆÆÆ T ,q q, / q]ØG q “ Tq]ØG
- Funzione **Auto Clean** / “]Ø 7GØq,“ q] TqØq,“]-“,Ø“,/ kG F 7Ø“, e7
- q-q U“]/]V q]“ Ł qq 7““§Ø/ “7“ qTG] q 8 ,“7“] 7 q
- Comunicazione con §,qØq q77q Ł G GØ/ Ø ˝q§V q]G7“ YAqT§,“ q,“] Ø^ “ Ø“,]G ^]-“,Ø“, 8] uqØG,F ˝Ø,G]]“ Tq “77 ªa ¥ a ’
- eq u 7 Ø^ q77“ G,“ ª] Ø^]Ø“,]“(Twin-Triple-Quadri)




A. .u ^ U uŘk


EASY ^ł ku eł,


^ł u. ˝^ Ał, .˛


^łk ^. ^ ! , ^ d9


eu. .A.łł.



A. euk .uk U^ ^ ł ^ ku ku

q “77q	,] Ø^]Ø“,]G ,] Ø^ “ Ø“,]G		AÆª øU ¥k, AÆª uø U ¥k,	AÆ øU ¥k, AÆ uø U ¥k,	AÆ ª øU ¥k, AÆ ªuø U ¥k,
k	,] Ø^]Ø“,]G		ØØÆ ÆŒÆ ÆŒª Ł	ØØÆ ÆŒÆ ÆŒª	ØØÆ ÆŒÆ ÆŒªŁ
	,] Ø^ “ Ø“,]G		ØØÆ Æ ØŁŒ	ØØÆ Æ Œ Æ	**8801643607005**
uG ,“ GT“]Øq	AG§G Ø^ Ø ˝]D GC˛	’	ª Æ ˝ ÆÆD ÆÆ˛	Æ ˝ ÆÆD Æ˛	ÆÆ ˝ ÆD ØÆ˛
	q,u T“]Øq Ø ˝]D GC˛	’	Æ ˝Æ ØD ªÆ˛	ÆÆ ˝Æ ŒD Æ˛	Æ ˝Æ ª Dª ªÆ˛
	kku‘ k c “]VG “]“, “Ø G ØG q]G7“		7	6,9	6,9
	A7G “ “ c “]VG “]“, “Ø G ØG q]G7“		A++	A++	A++
	AG, q Ø“,T q Ø“q, q ˝e “ ˛	’	2,1	2,1	2,4
	Aq] Tq “]“, “Ø q G]] q] GØ -q ˝bA¥kG		142	194	282
u G7 GT“]Øq	AG§G Ø^ Ø ˝]D GC˛	’	Æ ˝Æ ØÆD ÆÆ˛	ÆÆ ˝Æ ØÆD ØÆ˛	ÆÆ ˝ ÆÆD Æ˛
	q,u T“]Øq Ø ˝]D GC˛	’	Æ ØØ ˝Æ D ˛	ª ˝Æ D Æ˛	Ł ˝Æ ªÆDª Æ ˛
	A.e‘ k c “]VG “]“, “Ø G ØG q]G7“		4,1	4,1	3,9
	A7G “ “ c “]VG “]“, “Ø G ØG q]G7“		A+	A+	A
	AG, q Ø“,T q Ø“q, q ˝e “ †˛	’	2,1	2,1	2,4
	eqØ“]VG Ø“,T G ,“VVG “7“ØØ; G “7u ˝ ˛		-	-	-
	AG§G Ø^ ı G,GØG	’	2	2	2,4
	Aq] Tq “]“, “Ø q G]] q] GØ -q ˝bA¥kG		700	700	884
,] Ø^]Ø“,]G	U T“] q] ˝łC Ce˛	mm	ØªÆ C ªŒŒ C ª	ØªÆ C ªŒŒ C ª	Æ C ªŒŒ C ª
	U T“] q] eG]]“77q ˝łC Ce˛	mm	-	-	-
	Peso	’	9,1	9,1	11,7
	Peso Pannello	’	-	-	-
	, G Ø,GØØGØG ˝TGC˛	m^3/min	11,2	12,2	10,7
	e,“ q]“ ØGØ G] Ø GC	mmH_2.	-	-	-
	ł -“77q eqØ“]VG q]q,G ˝u G7 GT“]Ø˝q˛			Œ	60
,] Ø^ “ Ø“,]G	U T“] q] ˝łC Ce˛	mm	ŁŒÆC ØCªØ	ŁŒÆC ØCªØ	880 x 638 x 310
	Peso	’	ªa	ªa	43
	G-“77q eqØ“]VG q]q,G	9˝ ˛	Œ	61	62
	Alimentazione	]a a †V	a ªªÆ ª Æa Æ	a ªªÆ ª Æa Æ	a ªªÆ ª Æa Æ
	^]Ø“,-G77q]VuG]G¥ü]Øq˛˝	℃	D ¥ ª D ª	D ¥ ª D ª	D Æ ¥ ª D ª
UGØ] ØGü7GØ-“77q TGC ˝, ^]Ø“,]G¥, k Ø“,]nG˛	uGV q] ł – q ¥ G	]TT¥˝] ı˛	˝ ¥˛ ¥ Œ ª ˝ ¥Ø˛	˝ ¥˛ ¥ Œ ª ˝ ¥Ø˛	˝ ¥˛ ¥ ª Ł ˝ ¥ª˛
	ł] ı“VVG Ø uGV q] GC	m	20	20	30
	ł] ı“VVG Ø uGV q] GC “]VG G	m]ØG ,“ , “,G]Ø“	20	20	20
	AG, G G]Ø -G ,“ , “,G]Ø“	g/m	0	0	10
	§q u“ , “,G]Ø“ ¥ e	-	u ª ¥ Ł	u ª ¥ Ł	u ª ¥ Ł
u“ , “,G]Ø“e,“ G, G Guu, G	q]]“77G$_2$Ø“–A.-G7“]Ø“	ØÆe.	0.9	0.9	1.2
			0.61	0.61	0.81

Pe“, 7“ qTu]GV q] ı“ u“]“c G]q “77“ “Ø,GV q] c G7 q] “]Ø - q]Øq Ø“,T q q] 7ØG,“ 7 GØG7q q k q 7 G Øq “,Ø c GV q]“ GT]

“ q ,

u k†Æ k	u ÆÆ	u †	ˆ †Æ k	u
				
Comando wireless	AqTG] q Gu7GØq G-G]AqTG]q q G c7q Øq ı	Ø	“] q,“ “ Ø“,]q	Ø“T§“,GØ ,G

AÆŁ øU ¥k, AÆŁ uø U ¥k,	A ÆÆu U ¥k, A ÆÆuø U ¥k,	A ÆÆu U ¥k, A ÆÆuø U ¥k,
ØØÆ ÆŒÆ ÆŒªØØ	ØØÆ ŁØÆ ÆŒ	ØØÆ ŁØÆ ÆŒ
8801643607081	ØØÆ Ł ŒŁ	ØØÆ Ł ŒØ
Ł Æ ˝ª ÆÆDØ ŁÆ˛	Œ Æ ˝ ÆÆD ÆÆ˛	Œ Æ ˝ ÆÆD ÆÆ˛
ª Æ ˝Æ ŒD Æ˛	Ł ˝Æ ÆD Æ˛	ª ˝Æ ÆD Æ˛
6,8	aŒ	aŒ
A++	A+	A+
3,6	-	-
394	-	-
Ø ÆÆ ˝ ÆDŒ ÆÆ˛	Æ Ø ˝ª ªD Æ˛	Æ Ø ˝ª ªD Æ˛
ª ˝Æ D Æ˛	Øª ˝Æ D Æ˛	ª ˝Æ D Æ˛
4	4	4
A+	A+	A+
3,6	a	a
-	-	-
3,6	-	-
1260	-	-
Æ C ªŒŒ C ª	ªØÆC Cª	ªØÆC Cª
-	-	-
12,7	Øa	Øa
-	-	-
17,1	22,7	22,7
-	-	-
61		
880x798x310	940x998x330	940x998x330
	Ł	74
	69	69
a ªªÆ ª Æa Æ	ªa ªªÆ ª Æa Æ	ªa ªªÆ ª Æa Æ
D Æ ¥ ª D ª	D Æ ¥ ª D ª	D Æ ¥ ª D ª
˝ ¥ ˛ ¥ ØØ ˝ ¥Ø˛	Œ ª ˝ ¥Ø˛ ¥ ØØ ˝ ¥Ø˛	Œ ª ˝ ¥Ø˛ ¥ ØØ ˝ ¥Ø˛
Æ	Æ	Æ
30	30	30
	30	30
	Æ	Æ
u ª ¥ Ł	u ª ¥ Ł	u ª ¥ Ł
1.7	2.7	2.7
	1.82	1.82

Dimensionale

] ,“™ Ukł,øk

AÆª øU ¥k,a AÆ øU ¥k,

,] Ø^ T ,G‘ TT

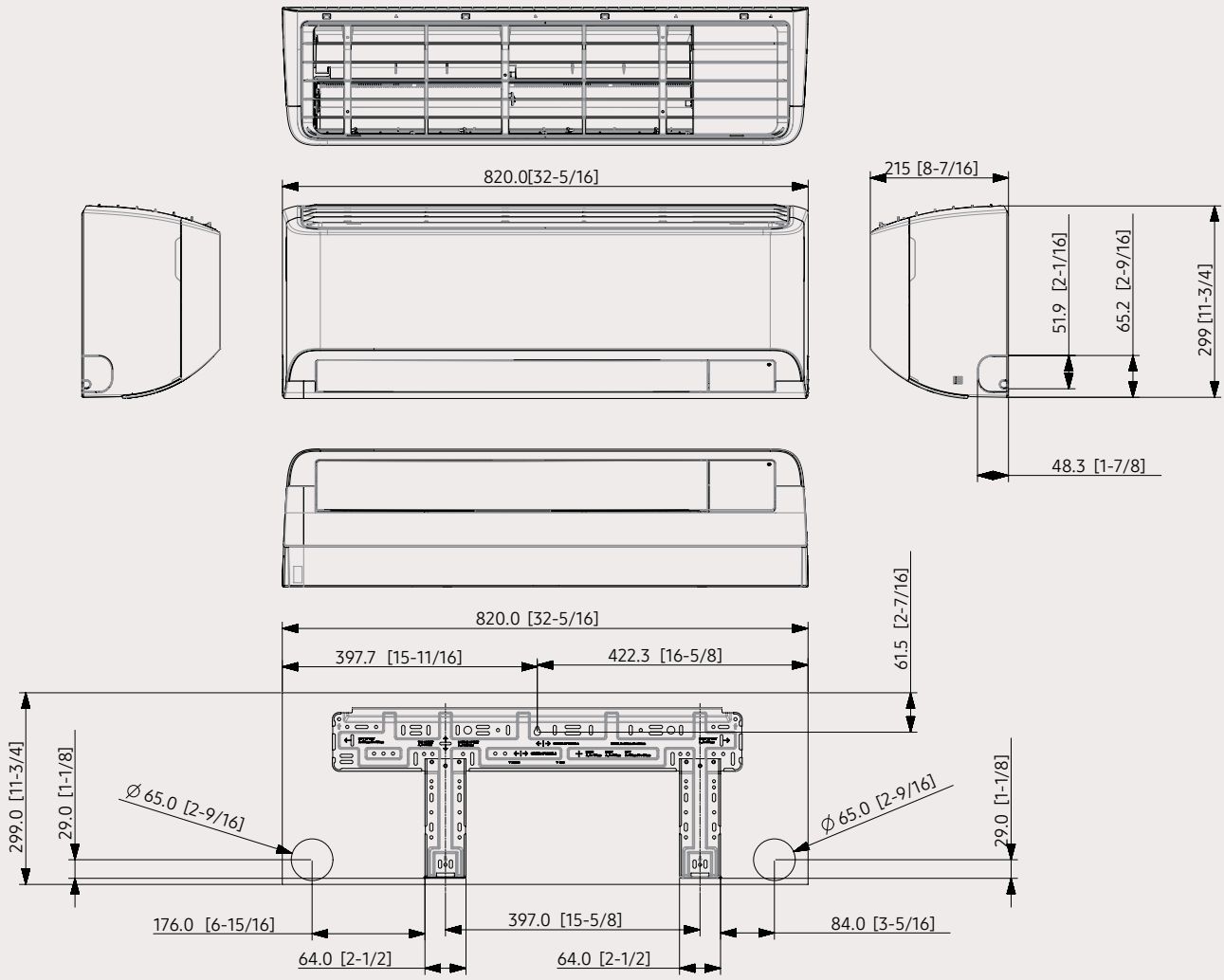

.	qT“	U“ , V q]“
1	uGV q]“ 7 – q	a TT ˝ ¥ ˛
2	**Tubazione gas**	Œa ª TT ˝ ¥Ø ˛
3	uGV q]“ ,“]G q q] “] G	VP-20 (OD26, ID20)
4	Aq77“ GT“]Øq G- G7 T“]ØGV q]“¥ qT] GV q]“	-

Unità interne Standard

Console

AG,GØØ“, Ø ı“

- Possibilità di installazione solo -“,Ø G7“/ “]Ø 7GØq,“ q] TqØq,“]-“,Ø“,/
- 7Ø,q G]Ø §q7-“,“] 7 q/
- Possibilità di impostare la q§§ G TG] GØdalla griglia superiore e inferiore in riscaldamento
- “7“ qTG] q 8 ,“7“] 7 q/ q G7 Ø^ 7“]Ø q] q7 ª u / e,q q] Ø^ q7 ŒŒ TT
- Comunicazione con §,qØq q77q Ł G GØ/ ' Ø ^ ^ ˝q§V q]G7“.
-]V q]“ G Øqin caso di arresto per mancanza di alimentazione





˝^ Ał, .. eu. .A.łł. A. euk .uk U^ ^ ł ^ ku ku ^łk ^. ^ ! ek . kU ^ ˙. 9u^ u^U. ^

q “77q	,] Ø^]Ø“,]G ,] Ø^ “ Ø“,]G		AÆª u U ¥k, AÆª uø U ¥k,	AÆ u U ¥k, AÆ uø U ¥k,	AÆ ªu U ¥k, AÆ ªuø U ¥k,
k	,] Ø^]Ø“,]G		ØØÆ Ł Œ Æ	ØØÆ Ł Œ ª	ØØÆ Ł Œ ªŒ
	,] Ø^ “ Ø“,]G		ØØÆ Æ ØŁŒ	ØØÆ Æ Œ Æ	**8801643607005**
uG ,“ GT“]Øq	AG§G Ø^ Ø ˝]D GC.	’	ª Æ ˝ ÆÆD Æ.	Æ ˝ ªÆD ŒÆ.	ÆÆ ˝ ŒÆD Æ.
	q,u T“]Øq Ø ˝]D GC.	’	Æ Łª ˝Æ ª D ªÆ.	ª ˝Æ ª D Æ.	ŁŒ ˝Æ ª Dª ªÆ.
	kku‘ k c “]VG “]“, “Ø G ØG q]G7“		6,4	6,1	aŒ
	A7G “ “ c “]VG “]“, “Ø G ØG q]G7“		A++	A++	A+
	AG, q Ø“,T q Ø“q, q ˝e “ .	’	2,6	a	
	Aq] Tq “]“, “Ø q G]] q] GØ -q ˝bA¥kG		-	201	297
u G7 GT“]Øq	AG§G Ø^ Ø ˝]D GC.	’	Æ ˝ ÆÆD ªÆ.	ÆÆ ˝ ÆD Æ.	Æ ˝ ÆD Æ.
	q,u T“]Øq Ø ˝]D GC.	’	Æ ˝Æ ª D .	Æ ˝Æ ª D ØÆ.	Ø ˝Æ ª Dª Æ.
	A.e‘ k c “]VG “]“, “Ø G ØG q]G7“		4,2	4,1	4
	A7G “ “ c “]VG “]“, “Ø G ØG q]G7“		A+	A+	A+
	AG, q Ø“,T q Ø“q, q ˝e “ †.	’	2	2	2,4
	eqØ“]VG Ø“,T G ,“VVG “7“ØØ; G “7u ˝ .		-	-	-
	AG§G Ø^ ı G,GØG	’	2,2	2,2	2,8
	Aq] Tq “]“, “Ø q G]] q] GØ -q ˝bA¥kG		-	716	1032
,] Ø^]Ø“,]G	U T“] q] ˝łC Ce.	mm	720x620x199	720x620x199	720x620x199
	U T“] q] eG]]“77q ˝łC Ce.	mm	-	-	-
	Peso	’	16	16	16
	Peso Pannello	’	-	-	-
	, G Ø,GØØGØG ˝TGC.	m³/min	Ła	Øa	9,4
	e,“ q]“ ØGØ G] Ø GC	mmH_2.	-	-	-
	ł -“77q eqØ“]VG q]q,G ˝u G7 GT“]Ø˝q.				60
,] Ø^ “ Ø“,]G	U T“] q] ˝łC Ce.	mm	ŁŒÆC ØCªØ	ŁŒÆC ØCªØ	880x638x310
	Peso	’	ªa	ªa	43
	G-“77q eqØ“]VG q]q,G	9˝ .	Œ	61	62
	Alimentazione	]a a †V	a ªªÆ ª Æa Æ	a ªªÆ ª Æa Æ	a ªªÆ ª Æa Æ
	^]Ø“,-G77q]VuG]G¥ü]Øq.˝	ºC	D ¥ ª D ª	D ¥ ª D ª	D Æ ¥ ª D ª
UGØ] ØGu7GØ-“77q TGC ˝, ^]Ø“,]G¥, k Ø“,]G.	uGV q] ł – q ¥ G	]TT¥˝] ı.	˝ ¥ . ¥ Œ ª ˝ ¥Ø.	˝ ¥ . ¥ Œ ª ˝ ¥Ø.Œ ª ˝ ¥Ø. ¥ ª ŁÆ ˝ ¥ª.	
	ł] ı“VVG Ø uGV q] GC	m	20	20	30
	ł] ı“VVG Ø uGV q] GC “]VG G	m]ØG ,“ , “,G]Ø“	20	20	10
	AG, G G]Ø -G ,“ , “,G]Ø“	g/m	0	0	10
u“ , “,G]Ø“e,“ G, G Guu, G	§q u“ , “,G]Ø“ ¥ e	-	u ª ¥ Ł	u ª ¥ Ł	u ª ¥ Ł
	q]]“77G$_2$Ø“–A.-G7“]Ø“	ØÆe.	0.61	0.61	0.81

“ q,

u k†Æ k	u ÆÆ	u †	^ †Æ k	u
				

AqTG] q 8 ,“7“ ˝] 7 q. AqTG] q Gu7GØq G-G]VGØAqTG] q G c7q Øq ı Ø “] q,“ “ Ø“,]q Ø“T§“,GØ ,G

Pe“, 7“ qTu]GV q] ı“ u“]“c G]q “77“ “Ø,GV q] c G7 q] “]Ø - q]Øq Ø“,T q q] 7ØG,“ 7 GØG7q q k q 7 G Øq “,Ø c GV q]“ GT]

Unità interne Standard

Soffitto

AG,GØØ“, Ø ı“

- **Installazione orizzontale** / -“]Ø 7GØq,“ q] TqØq,“]-“,Ø“,
- 7Ø,q G]Ø §q7-“,“] 7 q/ qT] GV q]“ q] §,qØq q77q Ł G GØ
- Kit Wi-Fi (opzionale)
-]V q]“ G Ø qin,“asoØGarnesto per mancanza di alimentazione YAqT§,“ q,“] Ø^ “ Ø“,]G ^]-“,Ø“, 8] uqØG,F
- eq u 7 Ø^ q77“ G,“ ª] Ø^]Ø“,]“ (Twin-Triple-Quadri)





ˆł u. ˝ˆ Ał, .˛



eu. .A.łł.



A. euk .uk Uˆ ˆ ł ˆ ku ku



ˆł u. uk . ˆ9ˆłk



A. ku ˆ9ˆłk

q “77q	,] Ø^]Ø“,]G ,] Ø^ “ Ø“,]G		AÆ ªu AU ¥k, AÆ ªuø U ¥k,	AÆŁ u AU ¥k, AÆŁ uø U ¥k,
k	,] Ø^]Ø“,]G		ØØÆ Æ Œ	8801643607043
	,] Ø^ “ Ø“,]G		8801643607005	8801643607081
uG ,“ GT“]Øq	AG§G Ø^ Ø ˝]D GC˛	’	ÆÆ ˝ ªÆD Æ˛	Ł Æ ˝ ÆDØ ŁÆ˛
	q,u T“]Øq Ø ˝]D GC˛	’	Ø ˝Æ ØD ŒÆ˛	ª ØŁ ˝Æ D Æ˛
	kku‘ k c “]VG “], “Ø G ØG q]G7“		6,4	a
	A7G “ “ c “]VG “], “Ø G ØG q]G7“		A++	A+
	AG, q Ø“,T q Ø“q, q ˝e “ ˛	’		7,1
	Aq] Tq “]“, “Ø q G]] q] GØ -q ˝bA¥kG		287	444
u G7 GT“]Øq	AG§G Ø^ Ø ˝]D GC˛	’	ÆÆ ˝ ŁÆDŁ ŁÆ˛	Ø ÆÆ ˝ ŒÆDŒ ÆÆ˛
	q,u T“]Øq Ø ˝]D GC˛	’	Œª ˝Æ D Æ˛	Æ ˝Æ D Œ˛
	A.e‘ k c “]VG “], “Ø G ØG q]G7“		3,9	3,9
	A7G “ “ c “]VG “], “Ø G ØG q]G7“		A	A
	AG, q Ø“,T q Ø“q, q ˝e “ †˛	’	2,4	a
	eqØ“]VG Ø“,T G ,“VVG “7“ØØ, G “7u ˝ ˛		-	-
	AG§G Ø^ ı G,GØG	’	2,4	a
	Aq] Tq “]“, “Ø q G]] q] GØ -q ˝bA¥kG		862	ª
,] Ø^]Ø“,]G	U T“] q] ˝łC Ce˛	mm	ÆÆÆC ªÆÆC Æ	ÆÆÆC ªÆÆC Æ
	U T“] q] eG]]“77q ˝łC Ce˛	mm	-	-
	Peso	’	20	20
	Peso Pannello	’	-	-
	, G Ø,GØØGØG ˝TGC˛	m³/min	12,6	a ª
	e,“ q]“ ØGØ G] Ø GC	mmH₂.	-	-
	ł -“77q eqØ“]VG q]q,G ˝u G7 GT“]Ø˝q˛		60	64
,] Ø^ “ Ø“,]G	U T“] q] ˝łC Ce˛	mm	880x638x310	880x798x310
	Peso	’	43	
	G-“77q eqØ“]VG q]q,G	9˝ ˛	62	
	Alimentazione	]a a †V	a ªªÆ ª Æa Æ	a ªªÆ ª Æa Æ
	ˆ]Ø“,-G77q]VuG]G¥ü]Øq˛˝	°C	D Æ ¥ ª D ª	D Æ ¥ ª D ª
UGØ] ØGu7GØ-“77q TGC ˝, ˆ]Ø“,]G¥, k Ø“,]nG˛	uGV q] ł – q ¥ G	]TT¥˝] ı˛	˝ ¥ ˛ ¥ ª Ł ˝ ¥ª˛	˝ ¥ ˛ ¥ ØØ ˝ ¥Ø˛
	ł] ı“VVG Ø uGV q] GC	m	30	Æ
			20	30
	ł] ı“VVG Ø uGV q] GC “]VG G	m]ØG ,“ , “,G]Ø“	10	
	AG, G G]Ø -G ,“ , “,G]Ø“	g/m	10	20
u“ , “,G]Ø“e,“ G, G Guu, G	§q u“ , “,G]Ø“ ¥ e	-	u ª ¥ Ł	u ª ¥ Ł
		’	1.2	1.7
	q]]“77G₂Ø“–A.-G7“]Ø“	ØÆe	0.81	

“ q,

u k†Æ k	u ÆÆ	u †	ˆ †Æ k	u
				
AqTG] q 8 ,“7“ ˝] 7 q˛AqTG] q Gu7GØq G-G]VGØAqTG] q G c7q Øq ı Ø				“] q,“ “ Ø“,]q Ø“T§“,GØ ,G

Pe“, 7“ qTu]GV q] ı“ u“]“c G]q “77“ “Ø,GV q] c G7 q] “]Ø - q]Øq Ø“,T q q] 7ØG,“ 7 GØG7q q k q 7 G Øq “,Ø c GV q]“ GT]

Soffitto

AG,GØØ“, Ø ı“

Y“]Ø 7GØq,“ q] TqØq,“]-“,Ø“,/ c7Ø,q G]Ø §q7-“,“] 7 q
- Comunicazione con §,qØq q77q Ł G GØ
- Kit Wi-Fi (opzionale)
-]V q]“ G Ø qin caso di mancanza di alimentazione

YAqT§,“ q,“] Ø^ “ Ø“,]G ^]-“,Ø“, 8] uqØG,F
- eq u 7 Ø^ q77“ G (Twin)] Ø^]Ø“,]“



ˆł u. ˝ˆ Ał, .‹ | eu. .A.łł. | A. euk .uk U^ˆ ł ˆ ku ku | ˆł u. uk . ˆ9ˆłk | ek . kU ˆ . 9uˆ uˆU. ˆ | ˆ kuˆ.u Uk ˆ

A ÆÆu AU ¥k, A ÆÆuø U ¥k,	A ÆÆu AU ¥k, A ÆÆuø U ¥k,	A ªÆu AU ¥k, A ªÆuø U ¥k,	A ªÆu AU ¥k, A ªÆuø U ¥k,	A Æu AU ¥k, A Æuø U ¥k,	A Æu AU ¥k, A Æuø U ¥k,
ØØÆ Ł Œ Æ	ØØÆ Ł Œ Æ	ØØÆ Ł Œ	ØØÆ Ł Œ	ØØÆ Ł Œ Ł	ØØÆ Ł Œ Ł
ØØÆ Ł Œ Ł	ØØÆ Ł Œ Ø	ØØÆ Ł Œ	ØØÆ Ł Œ ª	ØØÆ Ł Œ ŒŁ	ØØÆ Ł ŒŁÆ
Æ ÆÆ ˝ ÆÆD ª ÆÆÆ	Æ ÆÆ ˝ ÆÆD ª ÆÆ‹	ÆÆ ˝ ÆÆD	Æ‹ ª ÆÆ ˝ ÆÆD	Æ‹ Æ ˝ ÆD	Æ ˝ ÆD Æ‹
ªØ ˝Æ ÆD ŁÆ‹	˝Æ ÆD ŁÆ‹	˝Æ ŒÆD Æ‹	˝Æ ŒÆD Æ‹	Æ ˝Æ ØÆD ‹	Æ ˝Æ ØÆD Æ‹
6,1	6,1	aŒ	aŒ	6,1	6,1
A++	A++	A+	A+	-	-
10	10	12	12	-	-
603	603	737	737	-	-
ªÆ ˝ª ªÆD Æ‹	ªÆ ˝ª ªÆD Æ‹	ªÆ ˝ ØÆD Æ‹	ªÆ ˝ ØÆD Æ‹	Æ ˝ ÆD Ø ÆÆ‹	Æ ˝ ÆD Ø ÆÆ‹
ª ˝Æ D Æ‹	ªÆ ˝Æ D Æ‹	Ø ˝Æ ŁÆD Æ‹	ØÆ ˝Æ ŁÆD Æ‹	˝Æ ŁÆDŁ ‹	˝Æ ŁÆDŁ Æ‹
4	4	4	4	4	4
A+	A+	A+	A+	-	
aª	aª	a	a	8,4	8,4
-	-	-	-	-	-
aª	aª	7,4	7,4	-	-
1820	1820	ª ªŁ	ª ªŁ	-	-
ÆCª C Ł	ÆCª C Ł	ÆCª C Ł	ÆCª C Ł	ÆCª C Ł	ÆCª C Ł
-	-	-	-	-	-
42	42	42	a	a	a
-	-	-	-	-	-
26	26	30	30	34	34
-	-	-	-	-	-
60	60	62	62	64	64
940x998x330	940x998x330	940x998x330	940x998x330	940x1210x330	940x1210x330
Ł	74	81	80	Œ a	ŒÆa
69	69	70	70	69	69
a ªªÆ ª Æa Æ	a ØÆ a Æ	a ªªÆ ª Æa Æ	a ØÆ a Æ	a ªªÆ ª Æa Æ	a ØÆ a Æ
D Æ ¥ ª D ª	D Æ ¥ ª D ª	D Æ ¥ ª D ª	D Æ ¥ ª D ª	D Æ ¥ ª D ª	D Æ ¥ ª D ª
Œ ª ˝ ¥Ø‹ ¥	ØØ ˝ŒØª ˝ ¥Ø‹ ¥	ØØ ˝ŒØª ˝ ¥Ø‹ ¥	ØØ ˝ŒØª ˝ ¥Ø‹ ¥	ØØ ˝ŒØª ˝ ¥Ø‹ ¥	ØØ ˝ŒØª ˝ ¥Ø‹ ¥
Æ	Æ	Æ	Æ	Ł	Ł
30	30	30	30	30	30
30	30	30	30	30	30
Æ	Æ	Æ	Æ	Æ	Æ
u ª ¥ Ł	u ª ¥ Ł	u ª ¥ Ł	u ª ¥ Ł	u ª ¥ Ł	u ª ¥ Ł
2.7	2.7	2.7	2.7	2.9	2.9
1.82	1.82	1.82	1.82	1.96	1.96

“ q,

u k†Æ k	u ÆÆ	u †	ˆ †Æ k	u
				

AqTG] q 8 ,“7“ ˝] 7 q, AqTG] q Gu7GØq G-G]VGØq AqTG] q G c7q Øq ı Ø “] q,“ “ Ø“,]q Ø“T§“,GØ ,G

Pe“, 7“ qTu]GV q] ı“ u“]“c G]q “77“ “Ø,GV q] c G7 q] “]Ø - q]Øq Ø“,T q q] 7ØG,“ 7 GØG7q q k q 7 G Øq “,Ø c GV q]“ GT]

Canalizzabili a Bassa Prevalenza

- Ventilatore con qØq," ^]-",Ø",/ §,"-G7"]VG ," q7Gu 7" c]q G ÆeG Y eqT§G ,"]G q q] "] ´qSVÆq]GT†,/ c7Ø,q G]Ø uGØØ", q] 7 q
- Comunicazione con §,qØq q77q Ł G GØ
- Kit Wi-Fi (opzionale)
-]V q]" G Øqin caso di arresto per mancanza di alimentazione
- Compressore unità esterna ^]-",Ø", 8] uqØG,FG]H"UTAq "77 ª ¥ '] 7" uqØG,F





˝^Ł u. ˝^ Ał, .,



eu. .A.łł.



A. euk .uk U^ ^ ku ku



e. e A u^A. ł A. Uk ˝.e ^. łk,

q "77q	,] Ø^]Ø",]G		AÆª 9 łU ¥k,	AÆ 9 łU ¥k,	AÆ ª9 łU ¥k,	AÆŁ 9 łU ¥
	,] Ø^ " Ø",]G		AÆª uø U ¥k,	AÆ uø U ¥k,	AÆ ªuø U ¥k,	AÆŁ uø U ¥
k	,] Ø^]Ø",]G		ØØÆ ÆŒ łŁ ª ØØÆ ÆŒ łŁ	ŒØØÆ ÆŒ łŁ Ł ØØÆ ÆŒ łŁ Ø		
	,] Ø^ " Ø",]G		ØØÆ Æ ØŁŒØØÆ Æ Œ Æ 8801643607005		8801643607081	
uG ," GT"]Øq	AG§G Ø^ Ø ˝]D GC,	'	ª Æ ˝Æ ØÆD ØÆ,Æ ˝Æ Ø D	Æ, ÆÆ ˝ ªÆD	ÆŁ, Æ ˝ ÆDØ ŁÆ,	
	q,u T"]Øq Ø ˝]D GC,	'	Æ Ø ˝Æ ŒD ªÆ,ª ˝Æ ªÆD	Æ, Œ ˝Æ	Dª ªÆ,ª Ø ˝Æ D	Æ,
	kku' k c "]VG "]", "Ø G ØG q]G7"		6,2	6,1	6,1	6
	A7G " " c "]VG "]", "Ø G ØG q]G7"		A++	A++	A++	A+
	AG, q Ø",T q Ø"q, q ˝e " ,	'	2,6	a		7,1
	Aq] Tq "]", "Ø q G]] q] GØ -q ˝bA¥KG		149	208	287	421
u G7 GT"]Øq	AG§G Ø^ Ø ˝]D GC,	'	Æ ˝Æ ŒØD Æ,ÆÆ ˝ ÆÆD	ÆÆÆ ˝ ÆDŁ ªÆ, ÆÆ ˝	ŒÆDŒ ÆÆ,	
	q,u T"]Øq Ø ˝]D GC,	'	Æ ØŁ ˝Æ ªÆD	, ª ˝Æ ŒD	ØÆ,Ł ˝Æ ª Dª ŁÆ,ª Ø ˝Æ D	Œ ,
	A.e' k c "]VG "]", "Ø G ØG q]G7"		4	4	3,9	3,9
	A7G " " c "]VG "]", "Ø G ØG q]G7"		A+	A+	A	A
	AG, q Ø",T q Ø"q, q ˝e " † ,	'	2	2	2,4	3,7
	eqØ"]VG Ø",T G ,"VVG "7"ØØ', G "7u ˝ ,		-	-	-	-
	AG§G Ø^ ı G,GØG	'	2	2	2,4	3,7
	Aq] Tq "]", "Ø q G]] q] GØ -q ˝bA¥KG		700	700	862	1328
,] Ø^]Ø",]G, G Ø,GØØGØG ˝TGC,	U T"] q] ˝łC Ce,	mm	900 x 199 x 440	900 x 199 x 440	1,100 x 199 x 440	1,100 x 199 x 440
	Peso	'	18.2	18.2	22.1	22.1
	e," q]" ØGØ G] Ø GC	m^3/min	8.0	10.0	16.0	19.2
	ł -"77q eqØ"]VG q]q,G ˝u G7 GT"]Øq,	mmH_2O	Æ ª Æ	Æ ª Æ	Æ ª Æ	Æ ª Æ
						Œ
,] Ø^ " Ø",]G,	U T"] q] ˝łC Ce,	mm	ŁŒÆ C Ø C ªØŁŒÆ C Ø C ª	880 x 638 x 310	880 x 798 x 310	
	Peso	'	ª a	ª a	43	
	G -"77q eqØ"]VG q]q,G	9˝ ,	Œ	61	62	
	Alimentazione	]a a †V	a ªªÆ ª Æa Æ a ªªÆ ª Æa	Æ a ªªÆ ª Æa	Æ a ªªÆ ª Æa	Æ a ªªÆ ª Æa Æ
	^]Ø",-G77q]Vu G]G¥ü]Øq,˝	℃	D ¥ ªÆDª	D ¥ ªÆDª	D Æ ¥ ªÆDª	D Æ ¥ ªÆDª
UGØ]ØG77GØ-	uGV q] ł – q ¥ G	]TT¥˝] ı,	˝ ¥ Œ ª ˝ ¥Ø ,	˝ ¥ Œ ª ˝ ¥Ø ,	˝ ¥ 12.70 (1/2") ,	˝ ¥ ØØ ˝ ¥Ø ,
	ł] ı"VVG Ø uGV q] GC	m	20	20	30	Æ
	U 7 -"77q TGC ˝, ^]Ø",]G¥, k Ø",]G,	m			20	30
	ł] ı"VVG Ø uGV q] GC "]VG G	m]ØG ," , ",G]Ø"	20	20	10	
	AG, G G]Ø -G ," , ",G]Ø"	g/m	0	0	10	20
u" , ",G]Ø"e," G, G Guu, G	§q u" , ",G]Ø" ¥ e	-	R32 / Ł	R32 / Ł	R32 / Ł	R32 / Ł
	q]]"77G Ø"–A.-G7"]Ø"	ØÆ	0,9	0,9	1,2	1,7
			0,61	0,61	0,81	a

" q,

u k†Æ k	u Æ	u †	u ÆÆ	^ †Æ k	Ue kÆŁ kk U u	
						
Comando wireless	u "- Øq," qT§7"Øq q]]"ØØq,"	Comando G c7q Øq ı	AqTG] q Gu7GØq G-G]VG	GØq eqT§G G, q ˝q§V qG7		Sensore esterno Ø T§",GØ ,G

(1) Ricevitore completo di connettore da abbinare a AR-EH03E

Pe", 7" qTu]GV q] ı" u"]"c G]q "77" "Ø,GV q] c G7 q] "]Ø - q]Øq Ø",T q q] 7ØG," 7 GØG7q q k q 7 G Øq ",Ø c GV q]" GT]